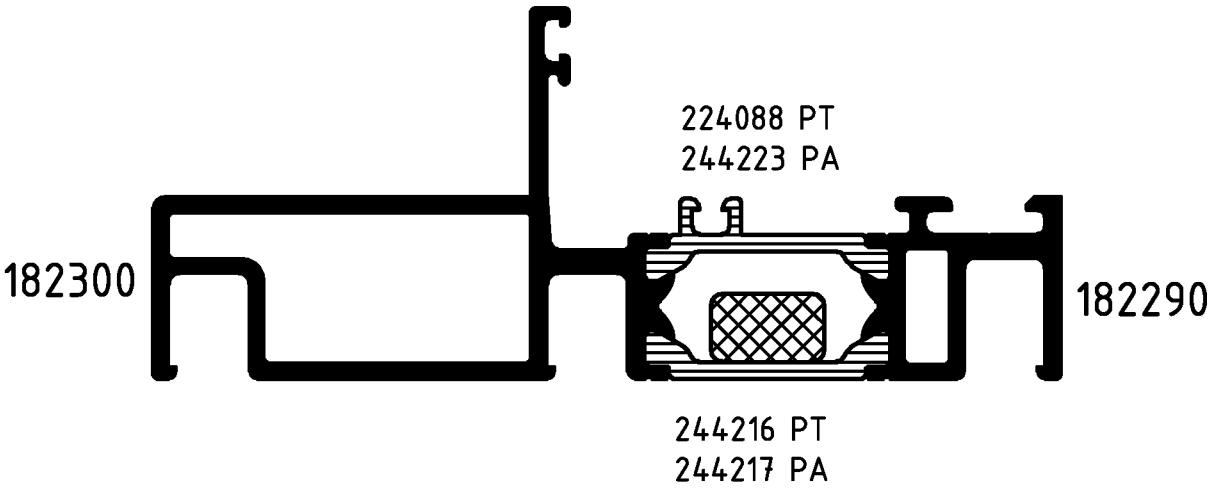

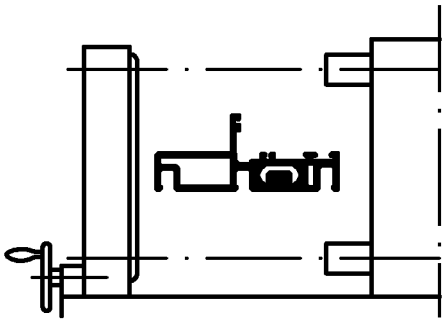

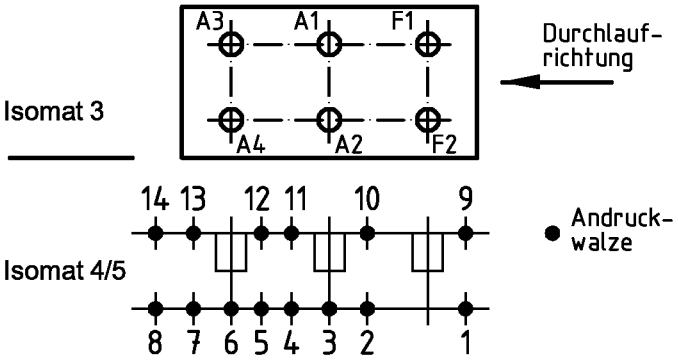

(Pos. 8 u. 14 nur im Isomat 4)

Bitte beachten Sie die technischen Hinweise in den Isomat-Handbüchern und überprüfen Sie das Rollergebnis anhand des Prüfplanes!

	Stck.	Art.-Nr. für Isomat 3/5	Art.-Nr. für Isomat 4	Bestückungsfolge (v. innen nach außen)
A1	1	293829	293829	A1/R1
A2	1	293829	293829	A2/S1
A3	1	293754	293829	A3/R1
A4	1	293754	293829	A4/S1
F1	1	293904		
F2	1	296243		

	Stck.	Art.-Nr. Zubehör
R1	2	296210
S1	2	296365

Zulässige Abweichung Permissable tolerance	Oberflächenabwicklung Circumference	VP PU	Info-Plan:
	mech. polished –	Maßstab Scale 1 : 1	Gewicht Weight g/m
Paßmaße Close tol. / Abmaße Std. tolerance	uml. total / beschichtet coated	Werkstoff Material	

Original / Änderung Revision / Version	0201		Datum Date	Name
Name	Winkler		08.08.2005	winkan
Umstellung auf AutoCad		gez. drawn		Winkler
		gepr. checked		Finkemeyer
		ges. seen		Nienhüser

SCHÜCO

Benennung Title: **Rollenplan**
Isomat 3/4/5
ROYAL S 70.HI IsoClassic

Zeichn.-Nr. Drawing No.: 320730 RP 0000

EDV erstellt Ohne Unterschrift gültig generated by EDP valid without signature

Ersatz für Replacement for

Fuer die Herstellung und Entwurf wird das Eigentum ausdrueckliich vorbehalten und der gesetzliche Schutz gemaess BGB Parag. 823,826,1004 voll in Anspruch genommen. -Unbefugte Vervielfaeltigungen, Verbreitungen und Wiedergaben -ganz oder teilweise- werden gmaess 2 Absatz 2 Ziffer 7,96ff. und 106ff. Urhebergesetz sowie u.U. nach Parag.1,3,4,18 und 19 zivil- und strafrechtlich verfolgt. Bezueglich Rechtsansprueche a.d. Benutzung gelten unsere allgemeinen Verkaufs- und Lieferbedingungen.