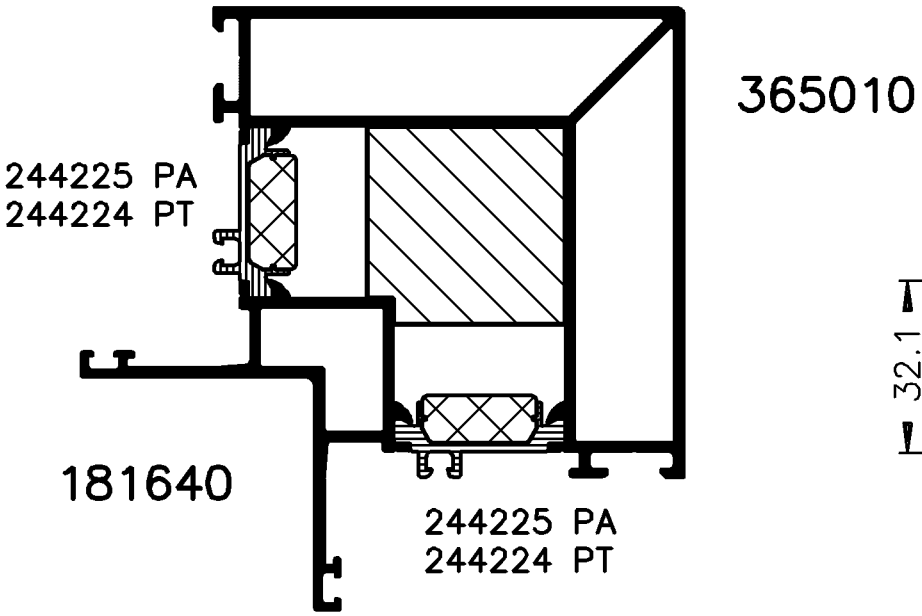

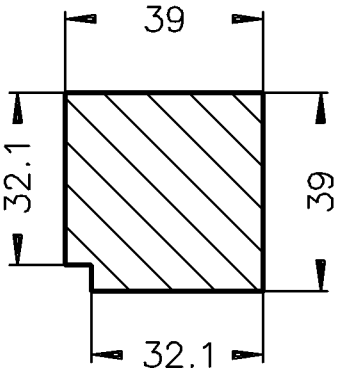

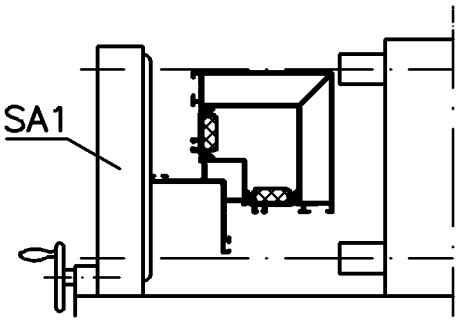

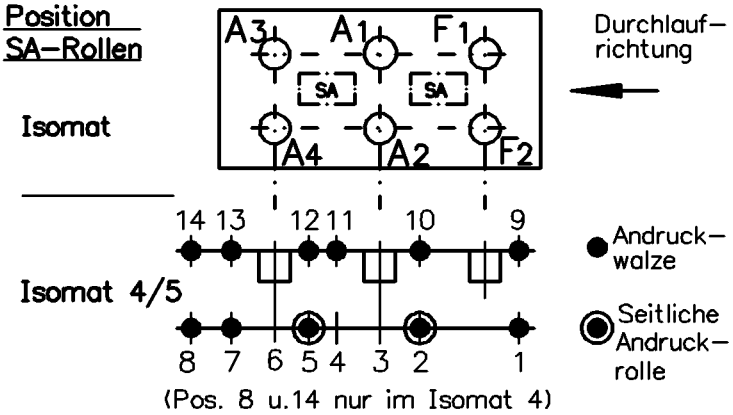

Bitte beachten Sie die technischen Hinweise in den Isomat-Handbüchern!

	Stck.	Art.-Nr. für Isomat 5	Art.-Nr. für Isomat 4	Bestückungsfolge
A1	1	296273	296273	
A2	1	293829	293829	A2/R1
A3	1	296273	296273	A3/R1
A4	1	293754	293829	
F1	1	296273		
F2	1	293904		

	Stck.	Art.-Nr. Isomat3/4/5
R1	2	296210
R2		
SA1	2	296866
SA2		

Zulässige Abweichung Permissable tolerance	Oberflächenabwicklung Circumference	VP Pu	Info-Plan :
	mech. polished —	Maßstab Scale 1:0.7	Gewicht Weight g/m
	uml. total		
Paßmaße Close tol. / Abmaße Std. tolerance	beschichtet coatet — . —	Werkstoff Material	

Ausgabe-Nr. des Originals Issue Num of original	:01	2002	Datum Date	Name
Änderungs-Nr. Alteration No. : 00	Name :	Gez. drawn	27.11.	winkan
		Bearb. appr.		Winkler
				Habicht

SCHÜCO INTERNATIONAL

Benennung Titel

Isomat 4/5 Rollenplan

Royal S 70.HI 365010/181640

Zeichn.-Nr. Drawing No. 320790 RP 0000

E D V erstellt Ohne Unterschrift gültig generated by E D P valid without signature

Ersatz für Replacement for

"All copyright, ownership, exploitation and other rights related to the concept, design and production are explicitly reserved. Reproductions, distributions and/or passing on the design to third parties – completely or partially – shall only be permitted with prior written consent. In other respects, for the use of the design our General Conditions of Sale and Delivery as well as our Technical Conditions of Delivery shall apply."

"Für die Konzeption, den Entwurf und die Herstellung bleiben alle Urheber-, Eigentums- ,Nutzungs- und sonstigen Rechte ausdrücklich vorbehalten. Vervielfältigungen, Verbreitungen und/oder Weitergabe des Entwurfs an Dritte – ganz oder teilweise – sind nur mit vorheriger schriftlicher Zustimmung erlaubt. Im übrigen gelten für die Benutzung des Entwurfes unsere allgemeinen Verkaufs – und Lieferbedingungen sowie die technischen Lieferbedingungen."

Zeichnung erstellt mit Auto-Izol Serie 5000 – konvertiert mit "Designer" (Ver. 2.3) > CGM, Grafikconvert (Ver. 3.67) > TIFF am 27.11.2002 15:16:18