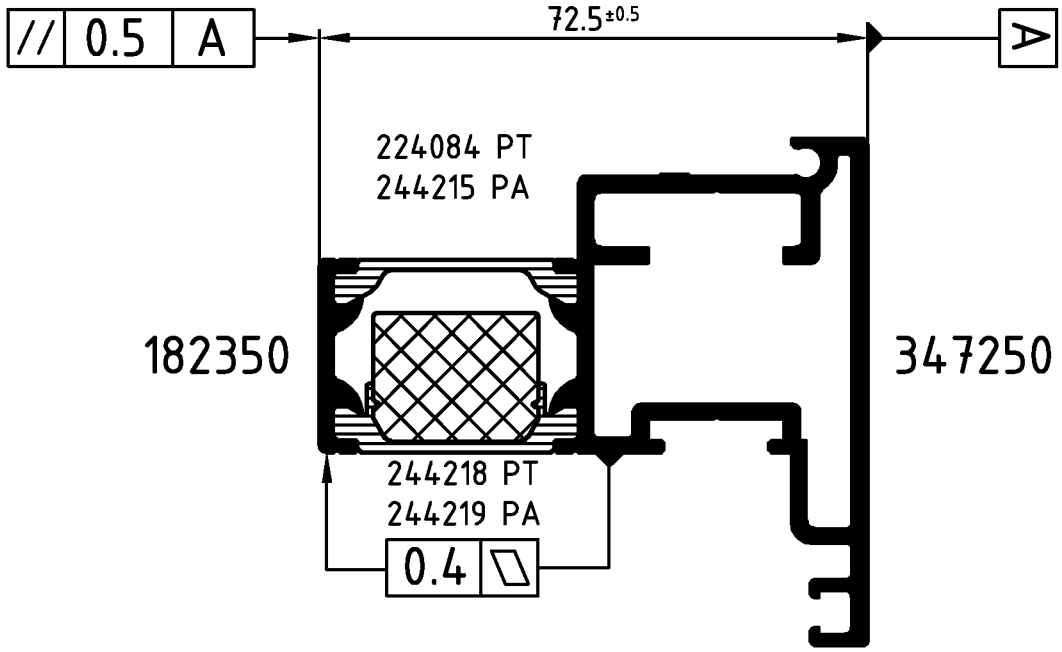

Achtung: Das Rollergebnis ist nach dem Verbund des Profiles anhand der Prüfmaße im Rollenplan
Attention: zu kontrollieren! Beachten Sie bitte auch die technischen Prüfhinweise im aktuellen Rollenhandbuch.

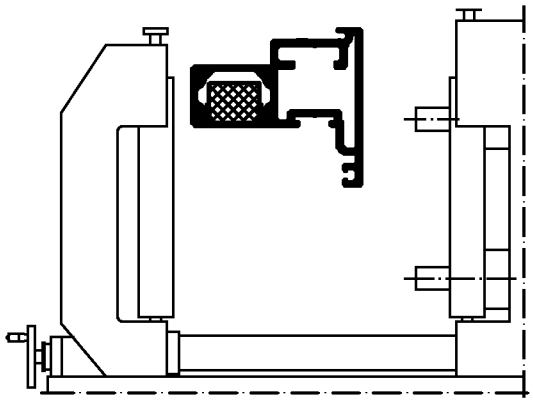

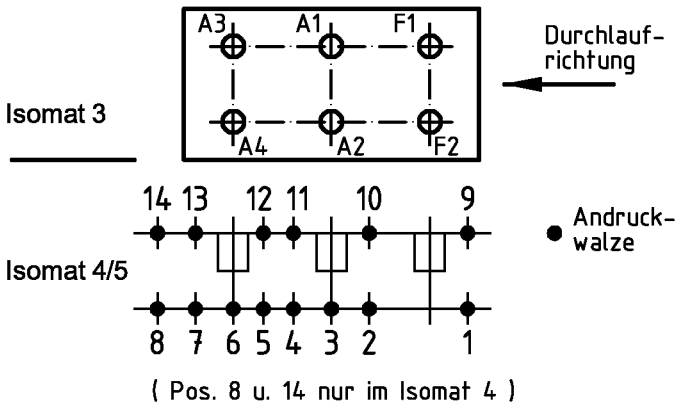

	Stck. Qty.	Art.-Nr. Art.-No. für Isomat 3/5	Art.-Nr. Art.-No. für Isomat 4	Bestückungsfolge (v. innen nach außen) Assembly sequence (inside to outside)
A1	1	293829	293829	R1/A1
A2	1	293829	293829	R1/A2
A3	1	293754	293829	R1/A3
A4	1	293754	293829	R1/A4
F1	1	296217		R2/F1
F2	1	299251		R3/F2

	Stck. Qty.	Art.-Nr. Zubehör Art.-No. Accessories
R1	4	296211
R2	1	280748
R3	1	280749

Zulässige Abweichung Permissable tolerance	Oberflächenabwicklung Circumference	VP PU	Info-Plan:
	mech. polished –	Maßstab Scale 1 : 1	Gewicht Weight g/m
	uml. total		
Paßmaße Close tol. / Abmaße Std. tolerance	beschichtet coated	Werkstoff Material	

Original / Änderung Revision / Version 0403		Datum Date	Name
Name Winkler		10.07.2006	HELWAN
Halbschalennummer geändert	gez. drawn		Helwer
	gepr. checked		Winkler
	ges. seen		Nienhüser

Benennung Title: **Rollenplan**
Isomat 3/4/5
Schüco AWS 70.HI IsoClassic

SCHÜCO

Zeichn.-Nr. Drawing No. 320820 RP 0000

EDV erstellt Ohne Unterschrift gültig generated by EDP valid without signature

Ersatz für Replacement for

Technical data subject to change. © Schüco International KG, Bielefeld, Germany. All Rights Reserved.
Technische Änderungen vorbehalten. © Schüco International KG, Bielefeld, Germany. Alle Rechte vorbehalten.