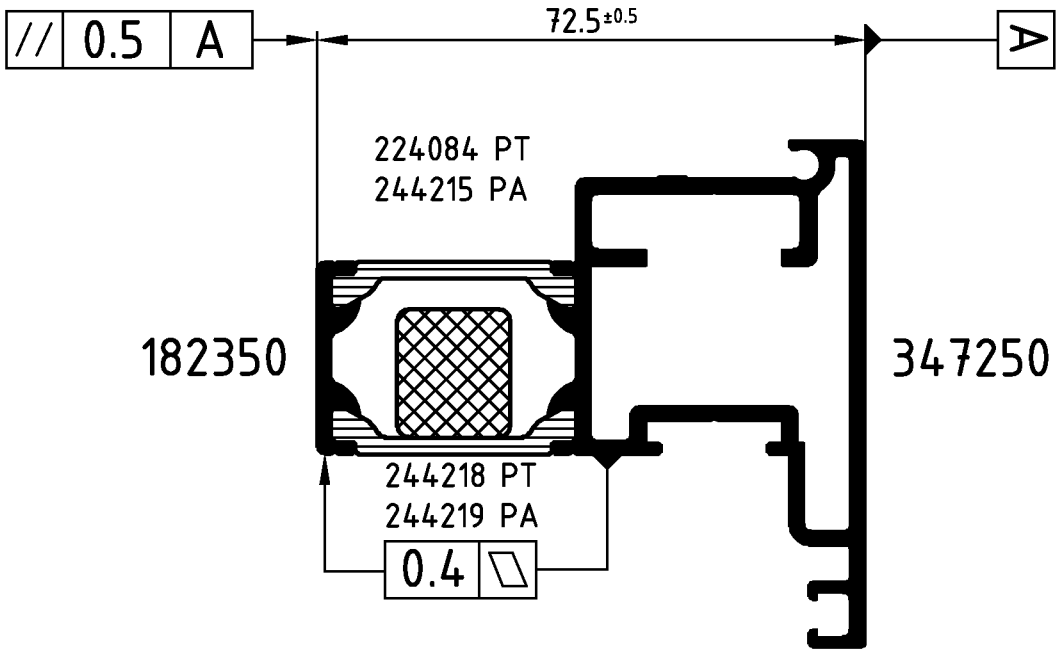

Achtung: Das Rollergebnis ist nach dem Verbund des Profiles anhand der Prüfmaße im Rollenplan
Attention: zu kontrollieren! Beachten Sie bitte auch die technischen Prüfhinweise im aktuellen Rollenhandbuch.

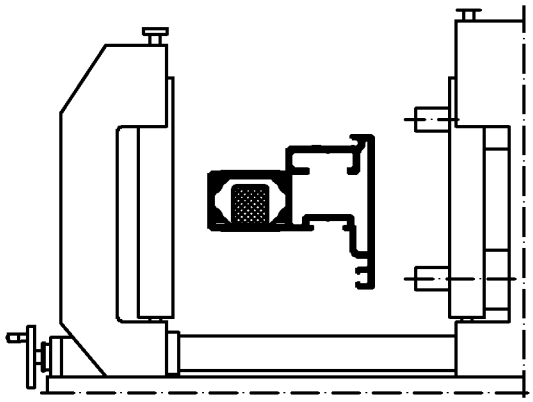

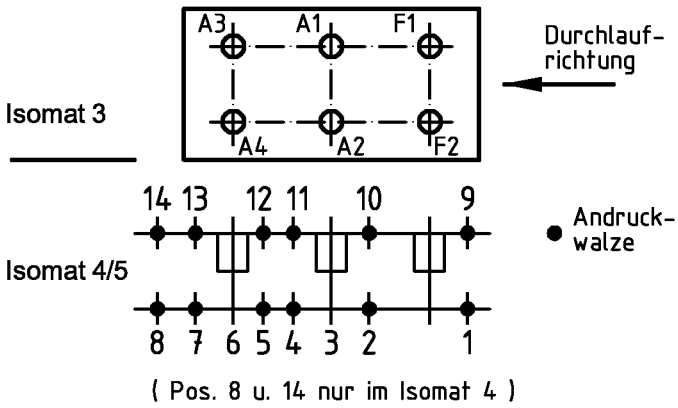

	Stck. Qty.	Art.-Nr. Art.-No. für Isomat 3/5	Art.-Nr. Art.-No. für Isomat 4	Bestückungsfolge (v. innen nach außen) Assembly sequence (inside to outside)
A1	1	280702 A	280702 A	R1/R2/A1
A2	1	280702 A	280702 A	R1/R2/A2
A3	1	280703 A	280702 A	R1/R2/A3
A4	1	280703 A	280702 A	R1/R2/A4
F1	1	280701 A		R1/R2/F1
F2	1	280701 A		R1/R2/F2

	Stck. Qty.	Art.-Nr. Zubehör Art.-No. Accessories
R1	6	280745 (5.7 mm)
R2	6	280752 (Adapter)

Zulässige Abweichung Permissable tolerance	Oberflächenabwicklung Circumference	VP PU	Info-Plan:
	mech. polished –	Maßstab Scale 1 : 1	Gewicht Weight g/m
Paßmaße Close tol. / Abmaße Std. tolerance	uml. total / beschichtet coated — - —	Werkstoff Material	
Original / Änderung Revision / Version 0403	Datum Date / Name		
Name Finkemeyer	28.08.2006 HELWAN	Benennung Title	Rollenplan Isomat 3/4/5
Serienbez. geändert	gez. drawn Helwer	Schüco AWS 70.HI	IsoModul
	gepr. checked Finkemeyer		
	ges. seen Nienhüser	Zeichn.-Nr. Drawing No.	320820 RP 1000
SCHÜCO		EDV erstellt Ohne Unterschrift gültig generated by EDP valid without signature	Ersatz für Replacement for

Technical data subject to change. © Schüco International KG, Bielefeld, Germany. All Rights Reserved.
Technische Änderungen vorbehalten. © Schüco International KG, Bielefeld, Germany. Alle Rechte vorbehalten.