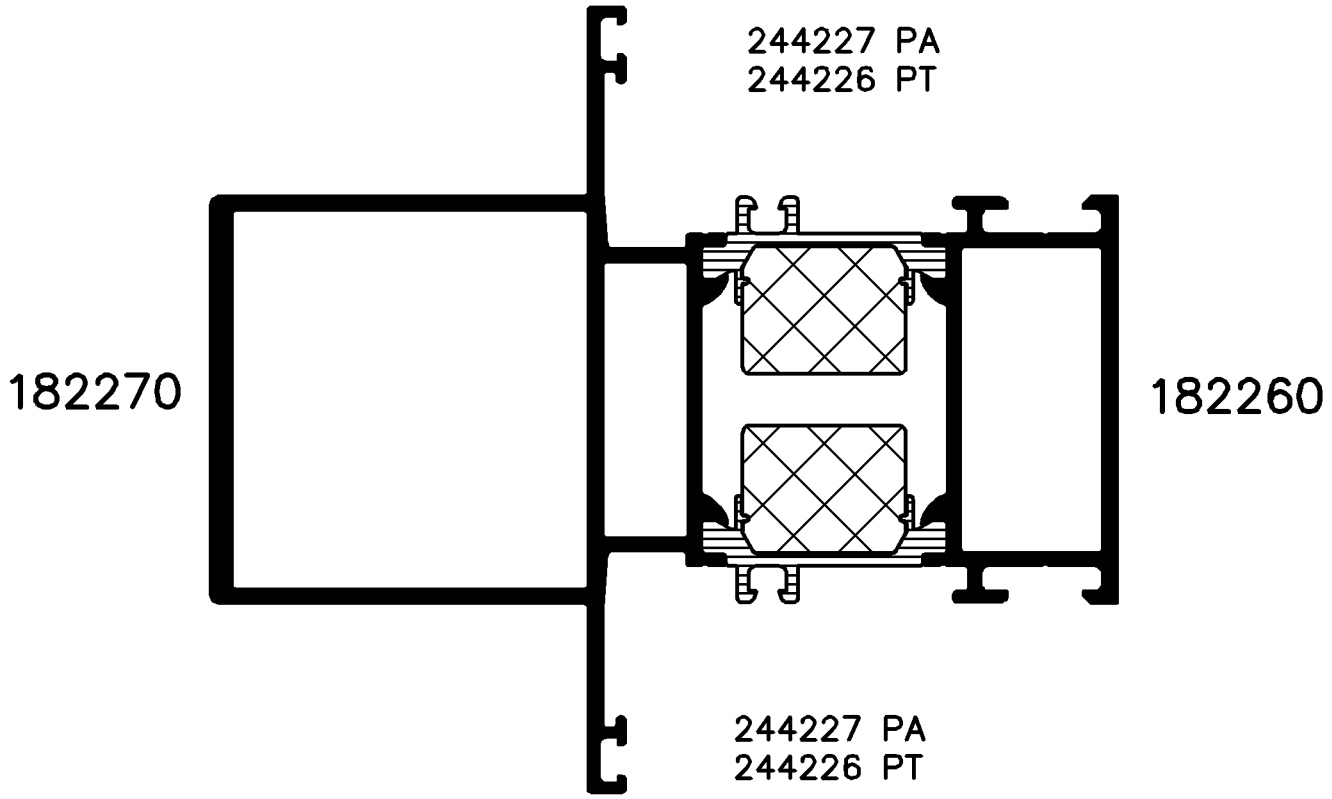

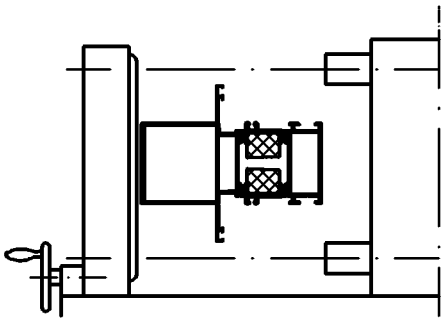

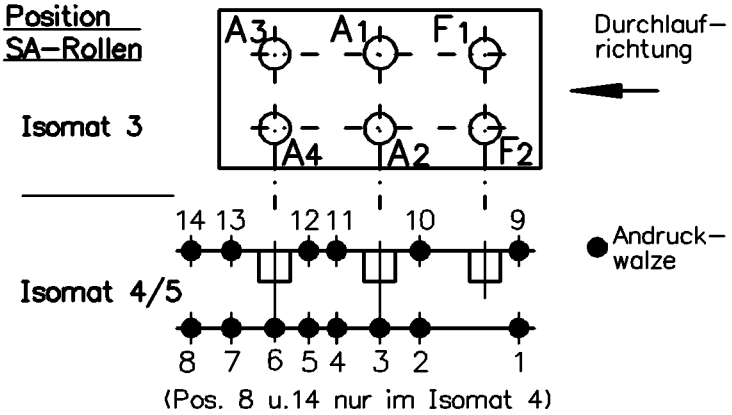

Bitte beachten Sie die technischen Hinweise in den Isomat-Handbüchern!

	Stck.	Art.-Nr. für Isomat 3/5	Art.-Nr. für Isomat 4	Bestückungsfolge
A1	1	293829	293829	A1/R1
A2	1	293829	293829	A2/R1
A3	1	293754	293829	A3/R1
A4	1	293754	293829	A4/R1
F1	1	293904		
F2	1	293904		

	Stck.	Art.-Nr. Isomat3/4/5
R1	4	296210
R2		
SA1		
SA2		

Zulässige Abweichung Permissable tolerance	Oberflächenabwicklung Circumference		VP Pu	Info-Plan :
	mech. polished	—	Maßstab Scale 1:1	Gewicht Weight g/m
	uml. total			
Paßmaße Close tol. / Abmaße Std. tolerance	beschichtet coatet	— . —	Werkstoff Material	
Ausgabe-Nr. des Originals Issue Num of original :01	2002	Datum Date	Name	
Änderungs-Nr. Alteration No. : 00	Name :	Gez. drawn	15.10.	finkca
		Bearb. appr.		Finkemeyer
				Habicht

SCHÜCO INTERNATIONAL

Benennung Titel: Isomat 3/4/5 Rollenplan

Royal S 70.HI 182260/182270

Zeichn.-Nr. Drawing No. 320910 RP 0000

E D V erstellt Ohne Unterschrift gültig generated by E D P valid without signature

Ersatz für Replacement for

"All copyright, ownership, exploitation and other rights related to the concept, design and production are explicitly reserved. Reproductions, distributions and/or passing on the design to third parties – completely or partially – shall only be permitted with prior written consent. In other respects, for the use of the design our General Conditions of Sale and Delivery as well as our Technical Conditions of Delivery shall apply."

"Für die Konzeption, den Entwurf und die Herstellung bleiben alle Urheber-, Eigentums-, Nutzungs- und sonstigen Rechte ausdrücklich vorbehalten. Vervielfältigungen, Verbreitungen und/oder Weitergabe des Entwurfs an Dritte – ganz oder teilweise – sind nur mit vorheriger schriftlicher Zustimmung erlaubt. Im übrigen gelten für die Benutzung des Entwurfes unsere allgemeinen Verkaufs- und Lieferbedingungen sowie die technischen Lieferbedingungen."

Zeichnung erstellt mit Auto-Inst Serie 5000 - konvertiert mit "Designer" (Ver. 2.3) > CGM, Grafikconvert (Ver. 3.67) > TIFF am 25.10.2002 11:08:48