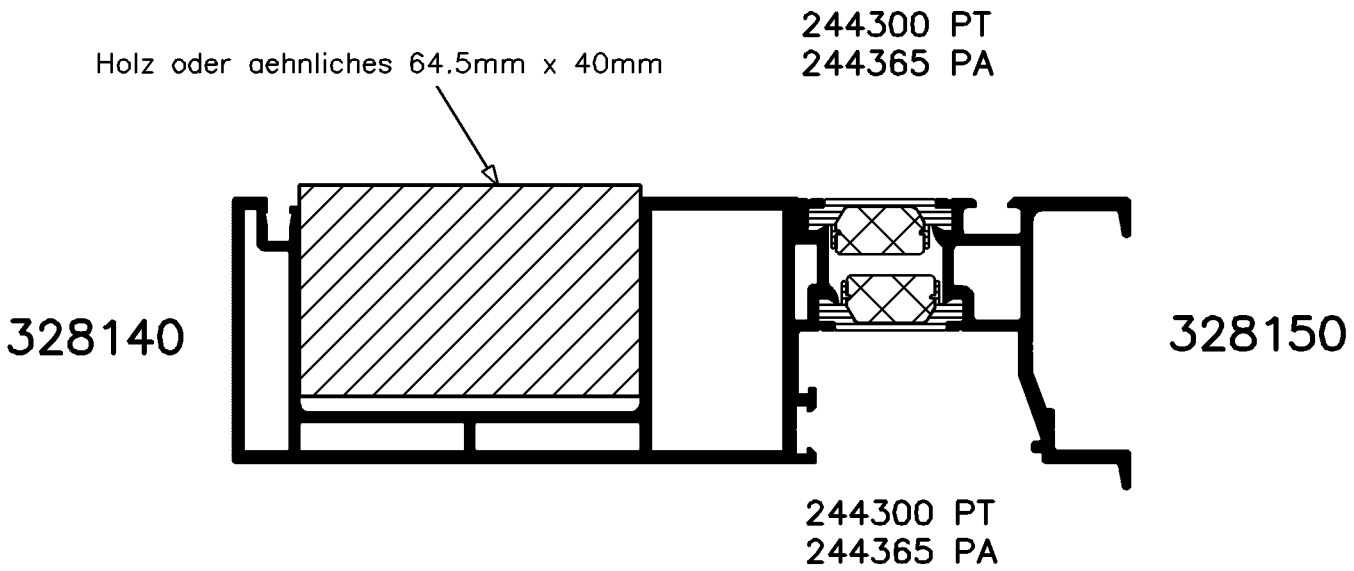

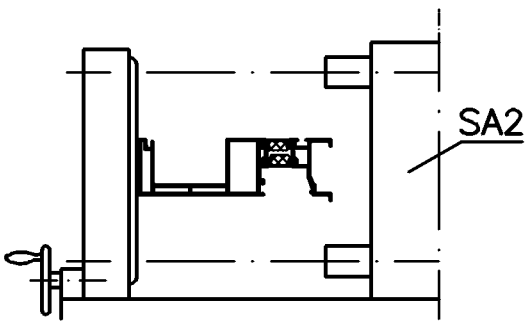

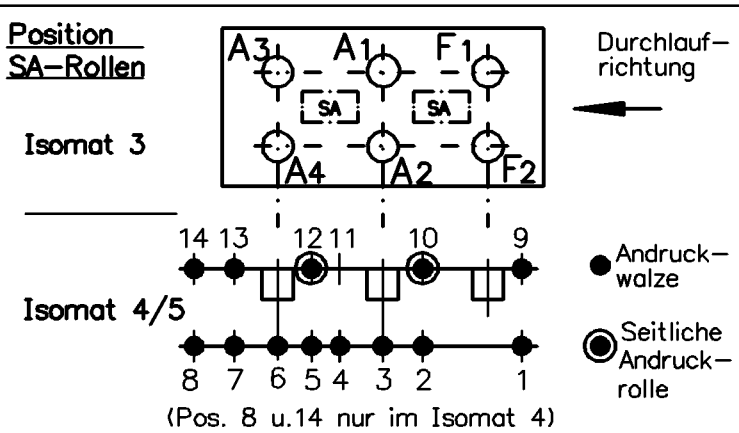

Bitte beachten Sie die technischen Hinweise in den Isomat-Handbüchern!

	Stck.	Art.-Nr. für Isomat 3/5	Art.-Nr. für Isomat 4	Bestückungsfolge
A1	1	293906	293906	R1/R2/A1
A2	1	293906	293906	R1/A2
A3	1	293907	293906	R1/R2/A3
A4	1	293907	293906	R1/A4
F1	1	296828		
F2	1	280344		R3/F2

	Stck.	Art.-Nr. Isomat3/4/5
R1	4	280751
R2	2	296449
R3	1	296212
SA1		
SA2	2	280085

Zulässige Abweichung
Permissable tolerance

Oberflächenabwicklung
Circumference
mech. polished —
uml. total
beschichtet coatet — . —

Paßmaße Close tol. | Abmaße Std. tolerance

VP
Pu

Info-Plan :

Maßstab
Scale 1:1

Gewicht
Weight g/m

Werkstoff
Material

Ausgabe-Nr. des Originals
Issue Num of original :01 2004

Änderungs-Nr.
Alteration No. : 00 Name :

	Datum Date	Name
Gez. drawn	08.01.	finkca
Bearb. appr.		Finkemeyer
		Nienhueser

SCHÜCO INTERNATIONAL

Benennung
Titel

Isomat 3/4/5
Rollenplan

FW 50+ Traufriegel FW50+ WI

Zeichn.-Nr.
Drawing No. 328160 RP 0000

E D V erstellt
Ohne Unterschrift gültig
generated by E D P
valid without signature

Ersatz für
Replacement
for

"All copyright, ownership, exploitation and other rights related to the concept, design and production are explicitly reserved. Reproductions, distributions and/or passing on the design to third parties – completely or partially – shall only be permitted with prior written consent. In other respects, for the use of the design our General Conditions of Sale and Delivery as well as our Technical Conditions of Delivery shall apply."

"Für die Konzeption, den Entwurf und die Herstellung bleiben alle Urheber-, Eigentums- ,Nutzungs- und sonstigen Rechte ausdrücklich vorbehalten. Vervielfältigungen, Verbreitungen und/oder Weitergabe des Entwurfs an Dritte – ganz oder teilweise – sind nur mit vorheriger schriftlicher Zustimmung erlaubt. Im übrigen gelten für die Benutzung des Entwurfes unsere allgemeinen Verkaufs – und Lieferbedingungen sowie die technischen Lieferbedingungen."

Zeichnung erstellt mit Auto-Inst Serie 5000 – konvertiert mit "Designer" (Ver. 2.3) > CGM, Grafikconvert (Ver. 3.67) > TIFF am 13.01.2004 12:43:16