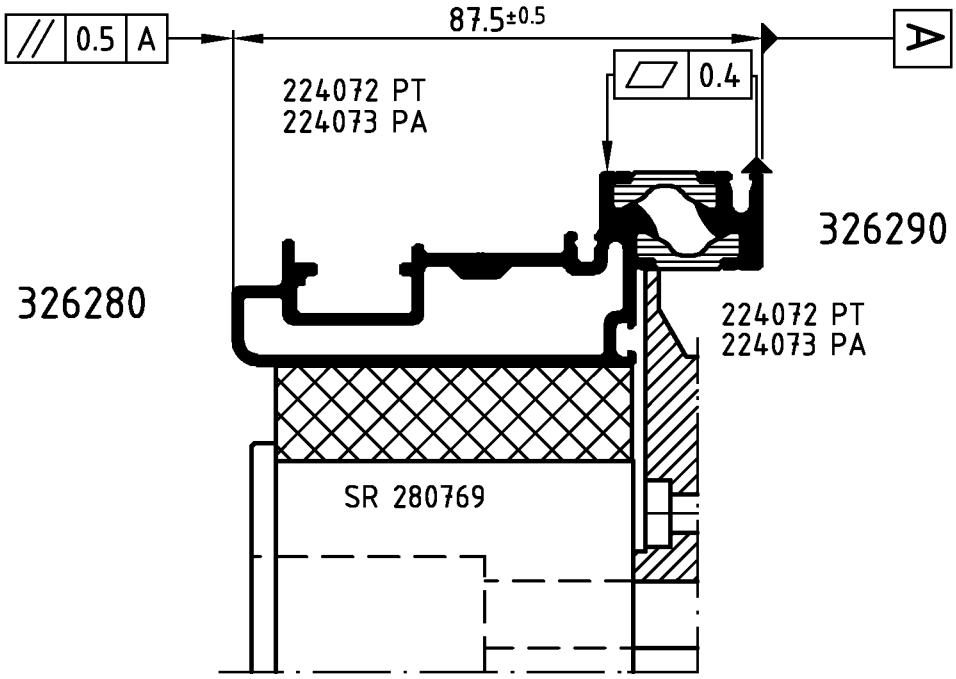

Achtung: Das Rollergebnis ist nach dem Verbund des Profiles anhand der Prüfmaße im Rollenplan
Attention: zu kontrollieren! Beachten Sie bitte auch die technischen Prüfhinweise im aktuellen Rollenhandbuch.

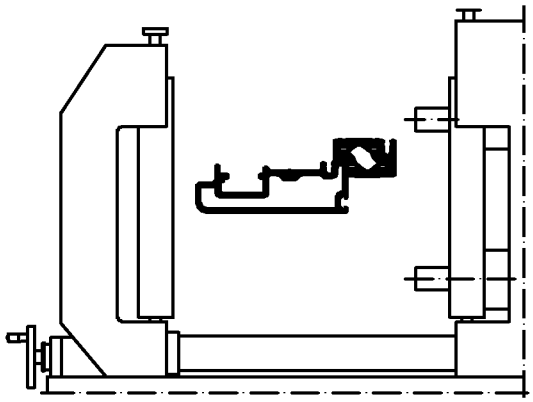

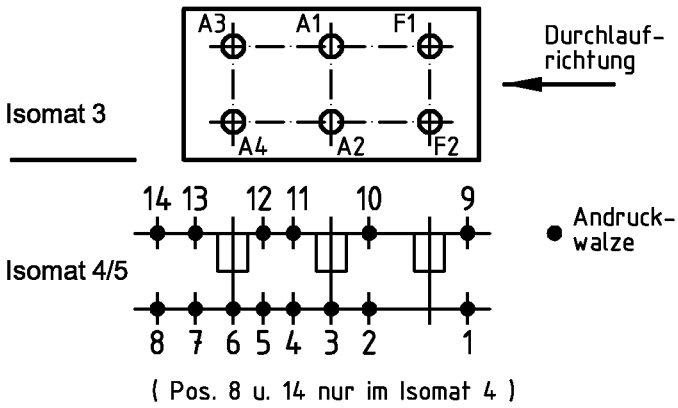

	Stck. Qty.	Art.-Nr. Art.-No. für Isomat 3/5	Art.-Nr. Art.-No. für Isomat 4	Bestückungsfolge (v. innen nach außen) Assembly sequence (inside to outside)
A1	1	280693 A	280693 A	R1/R2/R3/A1/R4/R2
A2	1	280693 A	280693 A	R5/R6/A2/SR
A3	1	280694 A	280693 A	R1/R2/R3/A3/R4/R2
A4	1	280694 A	280693 A	R5/R6/A4/SR
F1	1	280692 A		R1/R2/R3/F1/R4/R2
F2	1	280692 A		R5/R6/F2/SR

	Stck. Qty.	Art.-Nr. Zubehör Art.-No. Accessories
R1	3	280741 (5.3 mm)
R2	6	280743 (5.0 mm)
R3	3	280749 (7.0 mm)
R4	3	280753 (15.0 mm)
R5	3	296229 (5.5 mm)
R6	3	296448 (8.0 mm)
SR	3	280769

Zulässige Abweichung / Permissable tolerance
Paßmaße / Close tol. — Abmaße / Std. tolerance
Oberflächenabwicklung / Circumference: mech. polished –; uml. total; beschichtet / coated — - —
VP / PU
Info-Plan:
Maßstab / Scale 1 : 1
Gewicht / Weight g/m
Werkstoff / Material
Original / Änderung / Revision / Version 0201
Datum / Date — Name
Name Finkemeyer — 09.11.2006 — FINKCA
In Autocad erstellt
gez. / drawn Finkmeyer
gepr. / checked Winkler
ges. / seen Nienhüser
Benennung / Title
Rollenplan
Isomat 3/4/5
FW 50+SG
IsoModul
SCHÜCO
Zeichn.-Nr. / Drawing No. 328710 RP 1000
EDV erstellt / Ohne Unterschrift gültig / generated by EDP / valid without signature
Ersatz für / Replacement for

Technical data subject to change. © Schüco International KG, Bielefeld, Germany. All Rights Reserved.
Technische Änderungen vorbehalten. © Schüco International KG, Bielefeld, Germany. Alle Rechte vorbehalten.