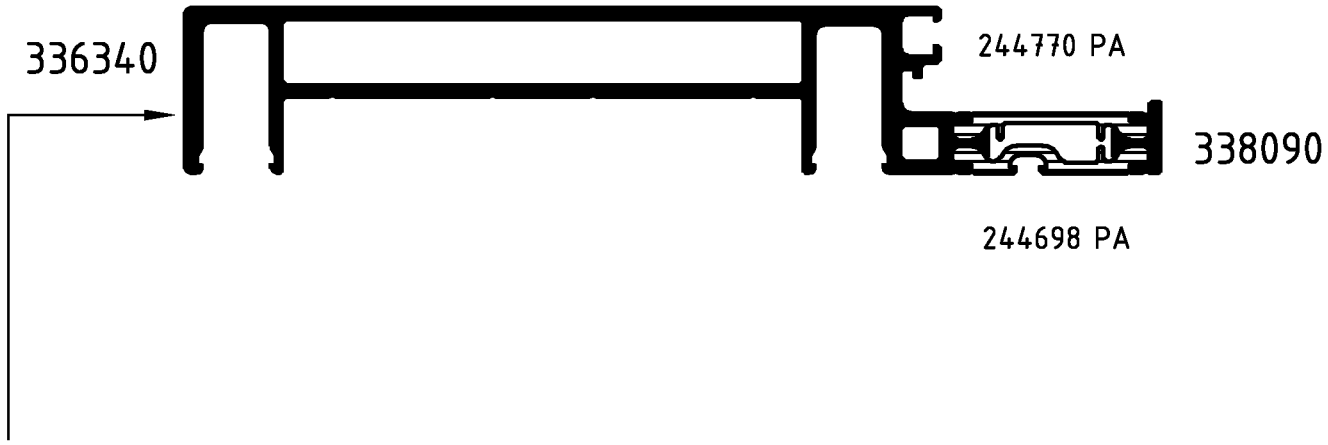


Mit geringem seitlichen Andruck rollen

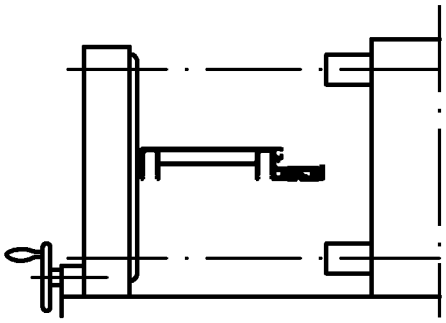

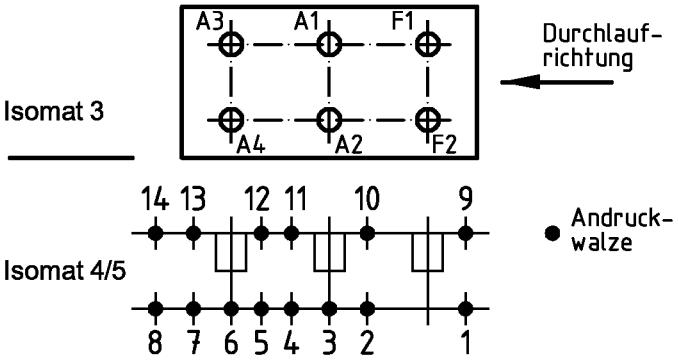


( Pos. 8 u. 14 nur im Isomat 4 )

Bitte beachten Sie die technischen Hinweise in den Isomat-Handbüchern
und überprüfen Sie das Rollergebnis anhand des Prüfplanes!

| | Stck. | Art.-Nr. für Isomat 3/5 | Art.-Nr. für Isomat 4 | Bestückungsfolge ( v. innen nach außen ) |
|---|---|---|---|---|
| A1 | 1 | 280702 B | 280702 B | R1/A1/R2/R3 |
| A2 | 1 | 280702 B | 280702 B | R1/A2/R2/R3 |
| A3 | 1 | 280703 B | 280702 B | R1/A3/R2/R3 |
| A4 | 1 | 280703 B | 280702 B | R1/A4/R2/R3 |
| F1 | 1 | 280701 B | | R1/F1/R2/R3 |
| F2 | 1 | 280701 B | | R1/F2/R2/R3 |

| | Stck. | Art.-Nr. Zubehör |
|---|---|---|
| R1 | 6 | 296449 |
| R2 | 6 | 280753 |
| R3 | 6 | 280748 |

Zulässige Abweichung / Permissable tolerance
Paßmaße / Close tol. — Abmaße / Std. tolerance

Oberflächenabwicklung / Circumference
mech. polished –
uml. total
beschichtet / coated

VP / PU
Info-Plan:
Maßstab / Scale 1 : 1
Gewicht / Weight g/m
Werkstoff / Material

Original / Änderung / Revision / Version 0100

| Name | Datum / Date | Name |
|---|---|---|
| | 17.11.2004 | FINKCA |
| gez. / drawn | | Finkemeyer |
| gepr. / checked | | Winkler |
| ges. / seen | | Nienhüser |

Benennung / Title
# Rollenplan
Isomat 3/4/5

SkyLine S — IsoModul

SCHÜCO

Zeichn.-Nr. / Drawing No. 339310 RP 1000

EDV erstellt / Ohne Unterschrift gültig / generated by EDP / valid without signature

Ersatz für / Replacement for

Fuer die Herstellung und Entwurf wird das Eigentum ausdrueckliich vorbehalten und der gesetzliche Schutz gemaess BGB Parag. 823,826,1004 voll in Anspruch genommen. -Unbefugte Vervielfaeltigungen, Verbreitungen und Wiedergaben -ganz oder teilweise- werden gmaess 2 Absatz 2 Ziffer 7,96ff. und 106ff. Urhebergesetz sowie u.U. nach Parag.1,3,4,18 und 19 zivil- und strafrechtlich verfolgt. Bezueglich Rechtsansprueche a.d. Benutzung gelten unsere allgemeinen Verkaufs- und Lieferbedingungen.