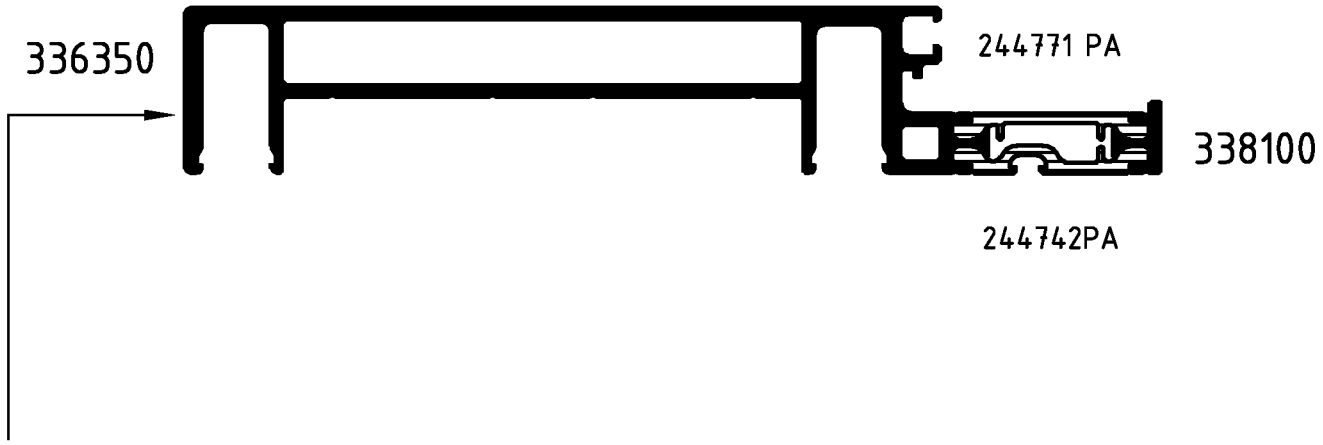

Mit geringem seitlichen Andruck rollen

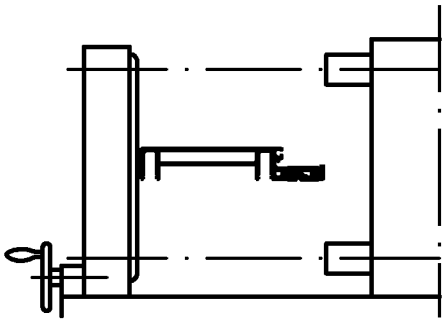

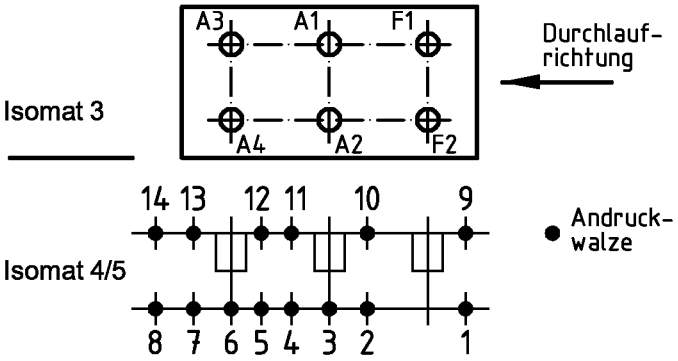

(Pos. 8 u. 14 nur im Isomat 4)

Bitte beachten Sie die technischen Hinweise in den Isomat-Handbüchern
und überprüfen Sie das Rollergebnis anhand des Prüfplanes!

	Stck.	Art.-Nr. für Isomat 3/5	Art.-Nr. für Isomat 4	Bestückungsfolge (v. innen nach außen)
A1	1	280702 B	280702 B	R1/A1/R2/R3
A2	1	280702 B	280702 B	R1/A2/R2/R3
A3	1	280703 B	280702 B	R1/A3/R2/R3
A4	1	280703 B	280702 B	R1/A4/R2/R3
F1	1	280701 B		R1/F1/R2/R3
F2	1	280701 B		R1/F2/R2/R3

	Stck.	Art.-Nr. Zubehör
R1	6	296449
R2	6	280753
R3	6	280748

Zulässige Abweichung / Permissable tolerance
Paßmaße / Close tol.
Abmaße / Std. tolerance
Oberflächenabwicklung / Circumference
mech. polished –
uml. total
beschichtet / coated
VP / PU
Info-Plan:
Maßstab / Scale 1 : 1
Gewicht / Weight g/m
Werkstoff / Material
Original / Änderung / Revision / Version 0100
Datum / Date
Name
17.11.2004 FINKCA
gez. / drawn Finkemeyer
gepr. / checked Winkler
ges. / seen Nienhüser
Benennung / Title
Rollenplan
Isomat 3/4/5
SkyLine S
IsoModul
Zeichn.-Nr. / Drawing No. 339320 RP 1000
SCHÜCO
EDV erstellt / Ohne Unterschrift gültig / generated by EDP / valid without signature
Ersatz für / Replacement for

Fuer die Herstellung und Entwurf wird das Eigentum ausdrueckliich vorbehalten und der gesetzliche Schutz gemaess BGB Parag. 823,826,1004 voll in Anspruch genommen. -Unbefugte Vervielfaeltigungen, Verbreitungen und Wiedergaben -ganz oder teilweise- werden gmaess 2 Absatz 2 Ziffer 7,96ff. und 106ff. Urhebergesetz sowie u.U. nach Parag.1,3,4,18 und 19 zivil- und strafrechtlich verfolgt. Bezueglich Rechtsansprueche a.d. Benutzung gelten unsere allgemeinen Verkaufs- und Lieferbedingungen.