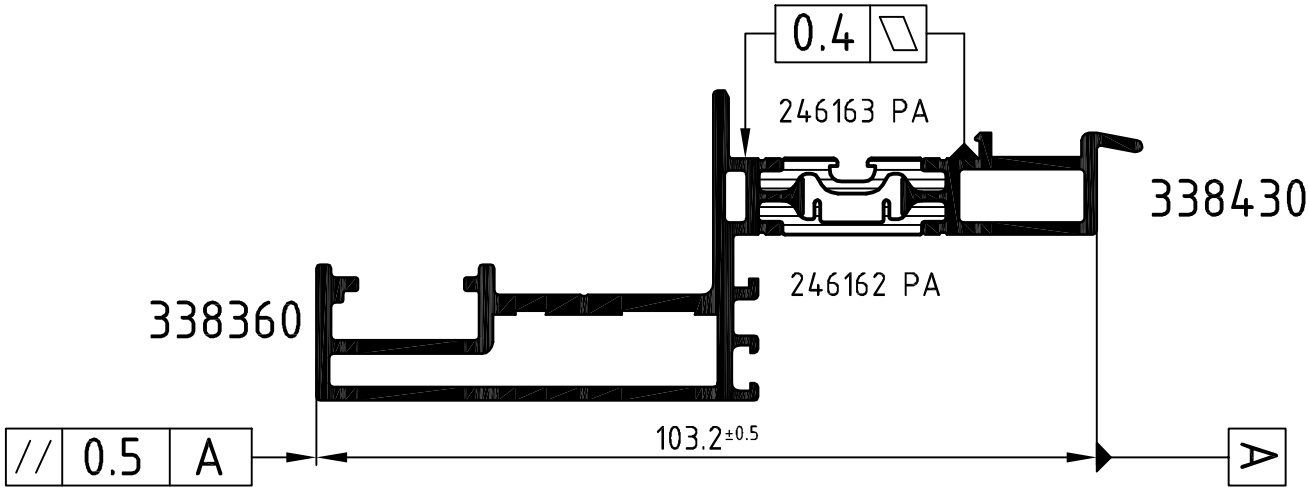

Mit geringem seitlichen Andruck rollen!

Achtung: Das Rollergebnis ist nach dem Verbund des Profiles anhand der Prüfmaße im Rollenplan
Attention: zu kontrollieren! Beachten Sie bitte auch die technischen Prüfhinweise im aktuellen Rollenhandbuch.

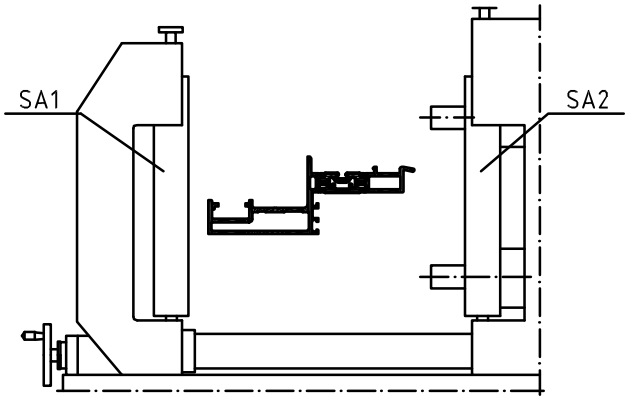

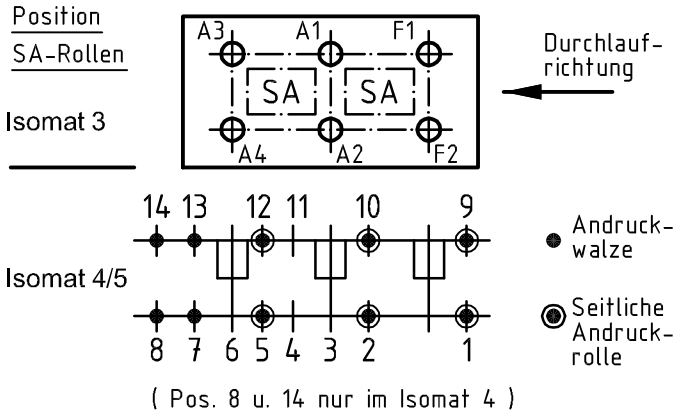

	Stck. Qty.	Art.-Nr. Art.-No. für Isomat 3/5	Art.-Nr. Art.-No. für Isomat 4	Bestückungsfolge (v. innen nach außen) Assembly sequence (inside to outside)
A1	1	282473 B	282473 B	R2/S1/R4/A1
A2	1	282473 B	282473 B	R2/S1/R4/A2
A3	1	282474 B	282473 B	R1/R3/A3
A4	1	282474 B	282473 B	R1/R3/A4
F1	1	282472 B		R1/R3/F1
F2	1	282472 B		R1/R3/F2

	Stck. Qty.	Art.-Nr. Zubehör Art.-No. Accessories
R1	4	282821 (20.0 mm)
R2	2	280753 (15.0 mm)
R3	4	296210 (10.0 mm)
R4	2	280749 (7.0 mm)
S1	2	282669
SA1	3	299146*
SA2	3	299343*
		*Isomat 3: 2

Zulässige Abweichung Permissable tolerance		Oberflächenabwicklung Circumference	
		mech. polished	–
		uml. total	
Paßmaße Close tol.	Abmaße Std. tolerance	beschichtet coated	— - —
Original / Änderung Revision / Version	0201	Datum Date	Name
Name		10.12.2008	
Stck. entfernt	gez. drawn	Finkemeyer	
	gepr. checked	Winkler	
	ges. seen	Nienhüser	

VP PU | Info-Plan:
Maßstab Scale 1 : 1 | Gewicht Weight
Werkstoff Material
Benennung Title

Rollenplan
Isomat 3/4/5

Schüco SFC 85 IsoModul

Zeichn.-Nr. Drawing No. 339650 RP 1000

EDV erstellt: Ohne Unterschrift gültig generated by EDP valid without signature
Ersatz für Replacement for

SCHÜCO

Technical data subject to change. © Schüco International KG, Bielefeld, Germany. All Rights Reserved.
Technische Änderungen vorbehalten. © Schüco International KG, Bielefeld, Germany. Alle Rechte vorbehalten.