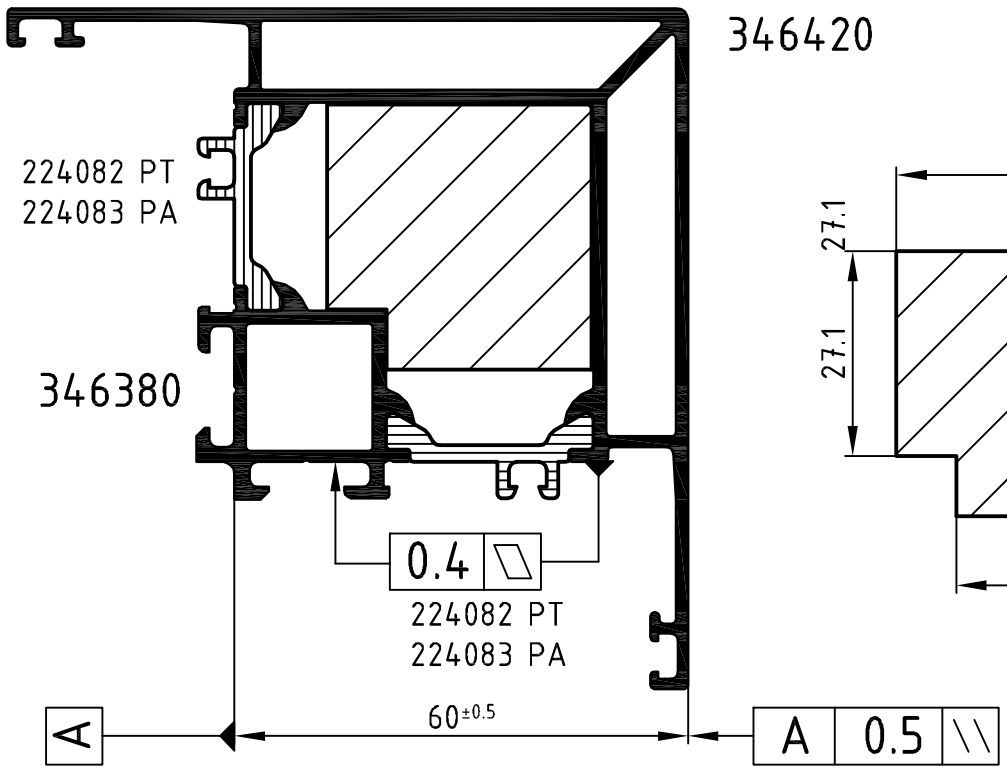

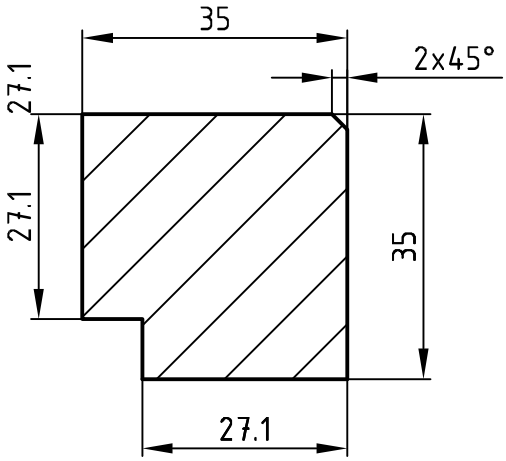

In 2 Durchgängen rollen!

Achtung: Das Rollergebnis ist nach dem Verbund des Profiles anhand der Prüfmaße im Rollenplan
Attention: zu kontrollieren! Beachten Sie bitte auch die technischen Prüfhinweise im aktuellen Rollenhandbuch.

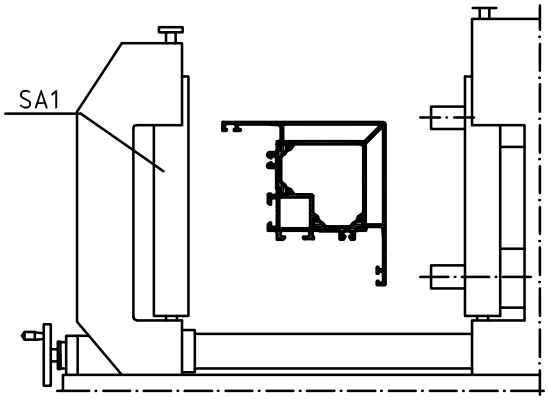

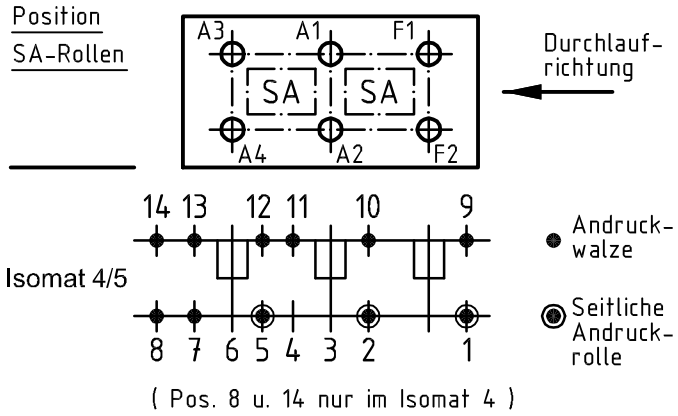

	Stck. Qty.	Art.-Nr. Art.-No. für Isomat 5	Art.-Nr. Art.-No. für Isomat 4	Bestückungsfolge (v. innen nach außen) Assembly sequence (inside to outside)
A1	1	296273	296273	
A2	1	280699 B	280699 B	R1/R2/A2/R3
A3	1	296273	296273	
A4	1	280700 B	280699 B	R1/R2/A4/R3
F1	1	296273		
F2	1	280698 B		R1/R2/F2/R3

	Stck. Qty.	Art.-Nr. Zubehör Art.-No. Accessories
R1	3	280749 (7.0 mm)
R2	3	296229 (5.5 mm)
R3	3	280753 (15.0 mm)
SA1	3	296715

Zulässige Abweichung Permissable tolerance		Oberflächenabwicklung Circumference	
		mech. pollshed	–
		uml. total	
Paßmaße Close tol.	Abmaße Std. tolerance	beschichtet coated	— - —
Original / Änderung Revision / Version	0504	Datum Date	Name
Name		05.12.2008	
Ringbezeichnung	gez. drawn		Winkler
	gepr. checked		Finkemeyer
	ges. seen		Nienhüser

SCHÜCO

VP PU | Info-Plan:
Maßstab Scale 1 : 1 | Gewicht Weight
Werkstoff Material
Benennung Title

Rollenplan
Isomat 4/5

Schüco AWS 60 IsoModul

Zeichn.-Nr. Drawing No. 340880 RP 1000

EDV erstellt Ohne Unterschrift gültig generated by EDP valid without signature

Ersatz für Replacement for

Technical data subject to change. © Schüco International KG, Bielefeld, Germany. All Rights Reserved.
Technische Änderungen vorbehalten. © Schüco International KG, Bielefeld, Germany. Alle Rechte vorbehalten.