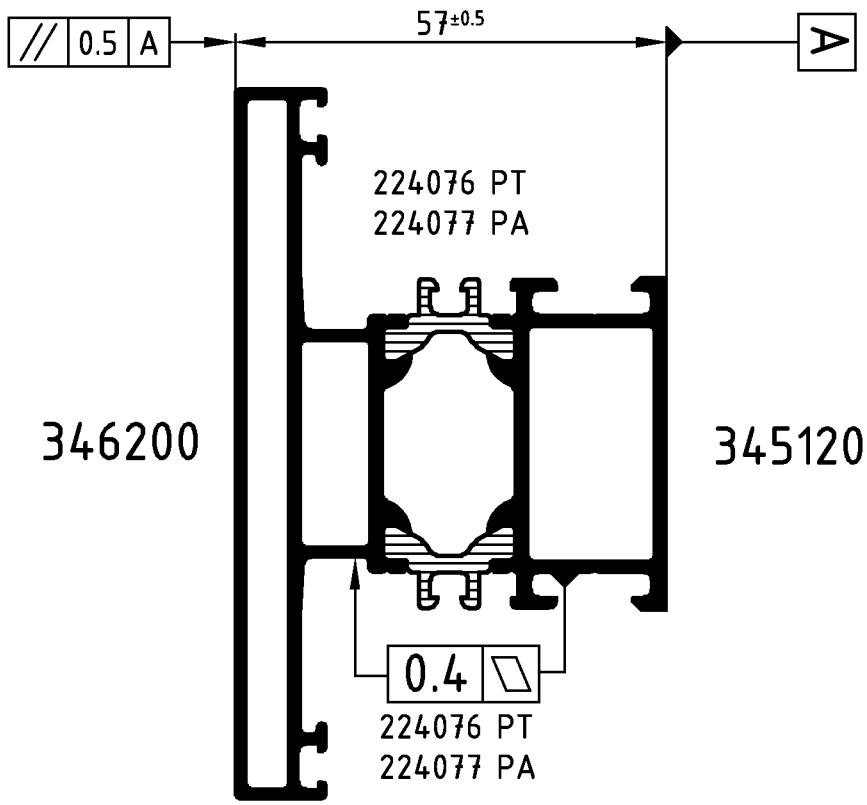

Achtung: Das Rollergebnis ist nach dem Verbund des Profiles anhand der Prüfmaße im Rollenplan
Attention: zu kontrollieren! Beachten Sie bitte auch die technischen Prüfhinweise im aktuellen Rollenhandbuch.

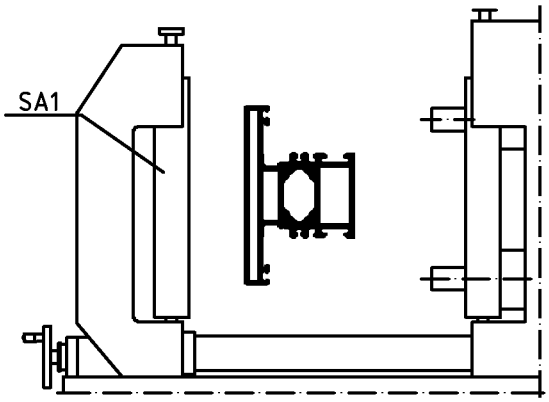

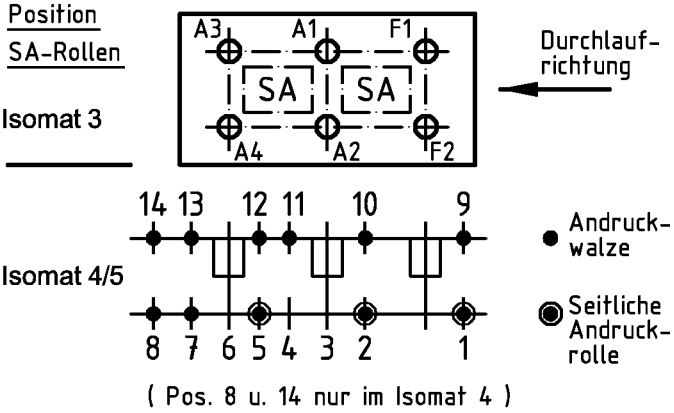

	Stck. Qty.	Art.-Nr. Art.-No. für Isomat 3/5	Art.-Nr. Art.-No. für Isomat 4	Bestückungsfolge (v. innen nach außen) Assembly sequence (inside to outside)
A1	1	280693 B	280693 B	R1/A1/R2/R3
A2	1	280693 B	280693 B	R1/A2/R2/R3
A3	1	280694 B	280693 B	R1/A3/R2/R3
A4	1	280694 B	280693 B	R1/A4/R2/R3
F1	1	280692 B		R1/F1/R2/R4
F2	1	280692 B		R1/F2/R2/R4

	Stck. Qty.	Art.-Nr. Zubehör Art.-No. Accessories
R1	6	282821 (20.0 mm)
R2	6	296210 (10.0 mm)
R3	4	296448 (8.0 mm)
R4	2	296209 (6.5 mm)
SA1	3	299953*
		*Isomat 3: 2 Stück

Zulässige Abweichung Permissable tolerance		Oberflächenabwicklung Circumference		
		mech. polished	–	
		uml. total		
Paßmaße Close tol.	Abmaße Std. tolerance	beschichtet coated	— - —	
Original / Änderung Revision / Version	0201		Datum Date	Name
Name	Finkemeyer		07.05.2008	
299953 ersetzt 299144		gez. drawn		Finkemeyer
Bemaßung geändert		gepr. checked		Finkemeyer
		ges. seen		Nienhüser

VP PU
Info-Plan:
Maßstab Scale 1 : 1
Gewicht Weight g/m
Werkstoff Material
Benennung Title

Rollenplan
Isomat 3/4/5

Schüco AWS 50 IsoModul

SCHÜCO

Zeichn.-Nr. Drawing No. 341760 RP 1000

EDV erstellt Ohne Unterschrift gültig generated by EDP valid without signature

Ersatz für Replacement for

Technical data subject to change. © Schüco International KG, Bielefeld, Germany. All Rights Reserved.
Technische Änderungen vorbehalten. © Schüco International KG, Bielefeld, Germany. Alle Rechte vorbehalten.