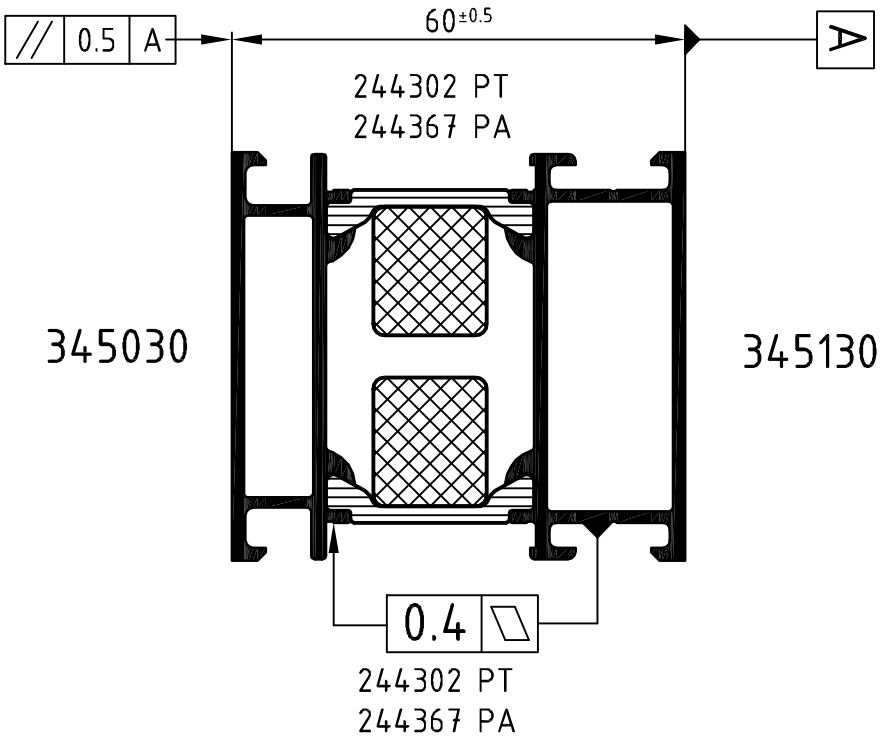


Achtung: Das Rollergebnis ist nach dem Verbund des Profiles anhand der Prüfmaße im Rollenplan
Attention: zu kontrollieren! Beachten Sie bitte auch die technischen Prüfhinweise im aktuellen Rollenhandbuch.

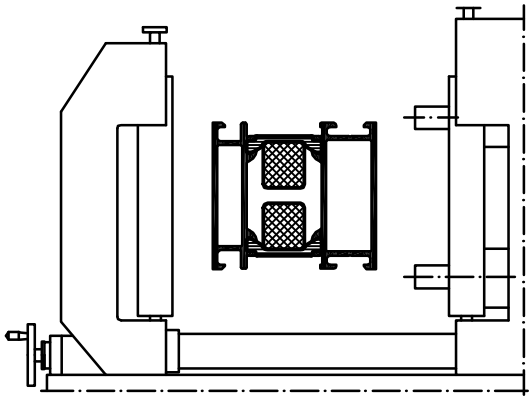

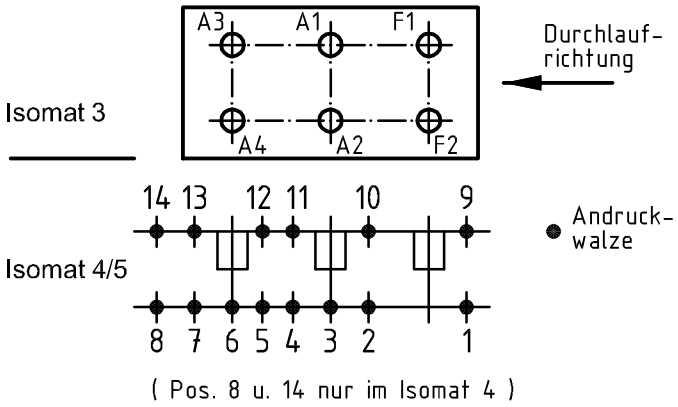


| | Stck. Qty. | Art.-Nr. Art.-No. für Isomat 3/5 | Art.-Nr. Art.-No. für Isomat 4 | Bestückungsfolge (v. innen nach außen) Assembly sequence (inside to outside) |
|---|---|---|---|---|
| A1 | 1 | 280699 B | 280699 B | R1/A1/R2 |
| A2 | 1 | 280699 B | 280699 B | R1/A2/R2 |
| A3 | 1 | 280700 B | 280699 B | R1/A3/R2 |
| A4 | 1 | 280700 B | 280699 B | R1/A4/R2 |
| F1 | 1 | 280698 B | | R1/F1/R3 |
| F2 | 1 | 280698 B | | R1/F2/R3 |

| | Stck. Qty. | Art.-Nr. Zubehör Art.-No. Accessories |
|---|---|---|
| R1 | 6 | 282821 (20.0 mm) |
| R2 | 4 | 296448 ( 8.0 mm) |
| R3 | 2 | 296209 ( 6.5 mm) |

| | | | |
|---|---|---|---|
| Zulässige Abweichung Permissable tolerance | | Oberflächenabwicklung Circumference | |
| | | mech. polished | – |
| | | uml. total | |
| Paßmaße Close tol. | Abmaße Std. tolerance | beschichtet coated | — - — |
| Original / Änderung Revision / Version | 0302 | Datum Date | Name |
| Name | | 10.12.2008 | |
| Ringbezeichnung | gez. drawn | | Winkler |
| | gepr. checked | | Finkemeyer |
| | ges. seen | | Nienhüser |

VP PU | Info-Plan:
Maßstab Scale 1 : 1 | Gewicht Weight
Werkstoff Material
Benennung Title

# Rollenplan
## Isomat 3/4/5

Schüco AWS 60.HI — IsoModul

Zeichn.-Nr. Drawing No. 343040 RP 1000

EDV erstellt: Ohne Unterschrift gültig generated by EDP valid without signature

Ersatz für Replacement for

SCHÜCO

Technical data subject to change. © Schüco International KG, Bielefeld, Germany. All Rights Reserved.
Technische Änderungen vorbehalten. © Schüco International KG, Bielefeld, Germany. Alle Rechte vorbehalten.