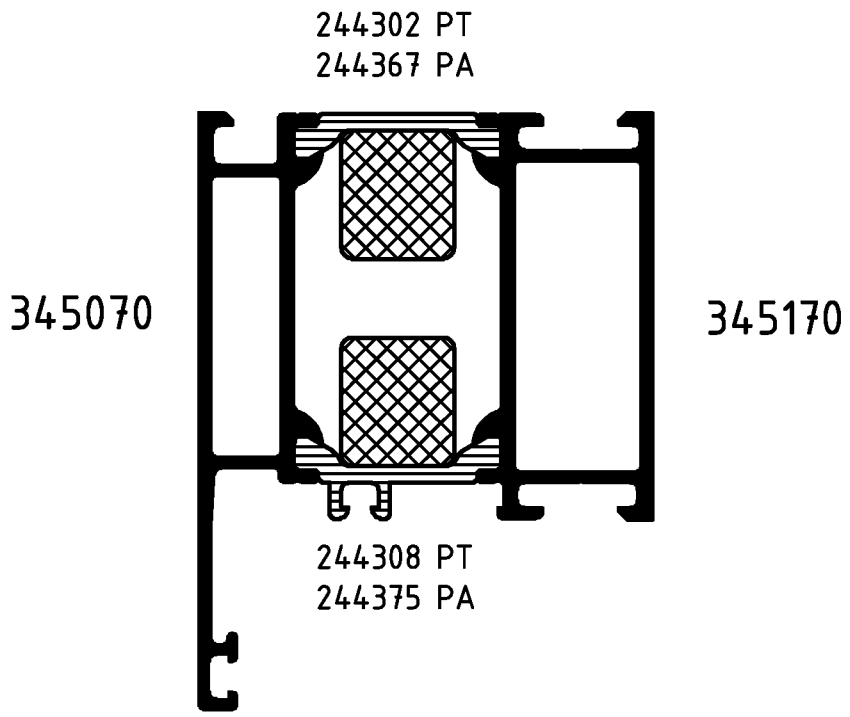

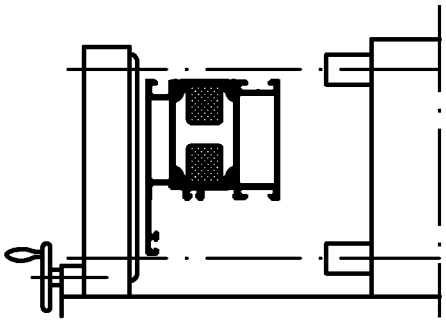

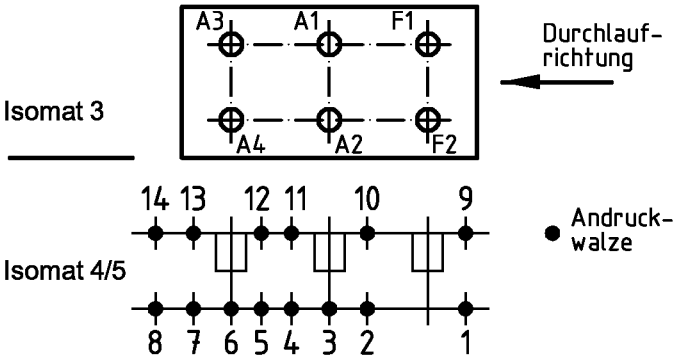

(Pos. 8 u. 14 nur im Isomat 4)

Bitte beachten Sie die technischen Hinweise in den Isomat-Handbüchern und überprüfen Sie das Rollergebnis anhand des Prüfplanes!

	Stck.	Art.-Nr. für Isomat 3/5	Art.-Nr. für Isomat 4	Bestückungsfolge (v. innen nach außen)
A1	1	296220	296220	R1/A1
A2	1	296220	296220	R1/A2
A3	1	296213	296220	R1/A3
A4	1	296213	296220	R1/A4
F1	1	280279		
F2	1	299116		R1/F2

	Stck.	Art.-Nr. Zubehör
R1	5	280743

Zulässige Abweichung Permissable tolerance	Oberflächenabwicklung Circumference	VP PU	Info-Plan:
	mech. polished –	Maßstab Scale 1 : 1	Gewicht Weight g/m
Paßmaße Close tol. / Abmaße Std. tolerance	uml. total / beschichtet coated	Werkstoff Material	

Original / Änderung Revision / Version 0100		Datum Date	Name
Name Helwer		26.04.2005	prakkeau
Zeichnung in AutoCAD erstellt	gez. drawn		Helwer
	gepr. checked		Finkemeyer
	ges. seen		Nienhüser

SCHÜCO

Benennung Title: **Rollenplan**
Isomat 3/4/5
Royal C.HI — IsoClassic

Zeichn.-Nr. Drawing No.: 343080 RP 0000

EDV erstellt
Ohne Unterschrift gültig
generated by EDP
valid without signature

Ersatz für Replacement for

Fuer die Herstellung und Entwurf wird das Eigentum ausdrueckliich vorbehalten und der gesetzliche Schutz gemaess BGB Parag. 823,826,1004 voll in Anspruch genommen. -Unbefugte Vervielfaeltigungen, Verbreitungen und Wiedergaben -ganz oder teilweise- werden gmaess 2 Absatz 2 Ziffer 7,96ff. und 106ff. Urhebergesetz sowie u.U. nach Parag.1,3,4,18 und 19 zivil- und strafrechtlich verfolgt. Bezueglich Rechtsansprueche a.d. Benutzung gelten unsere allgemeinen Verkaufs- und Lieferbedingungen.