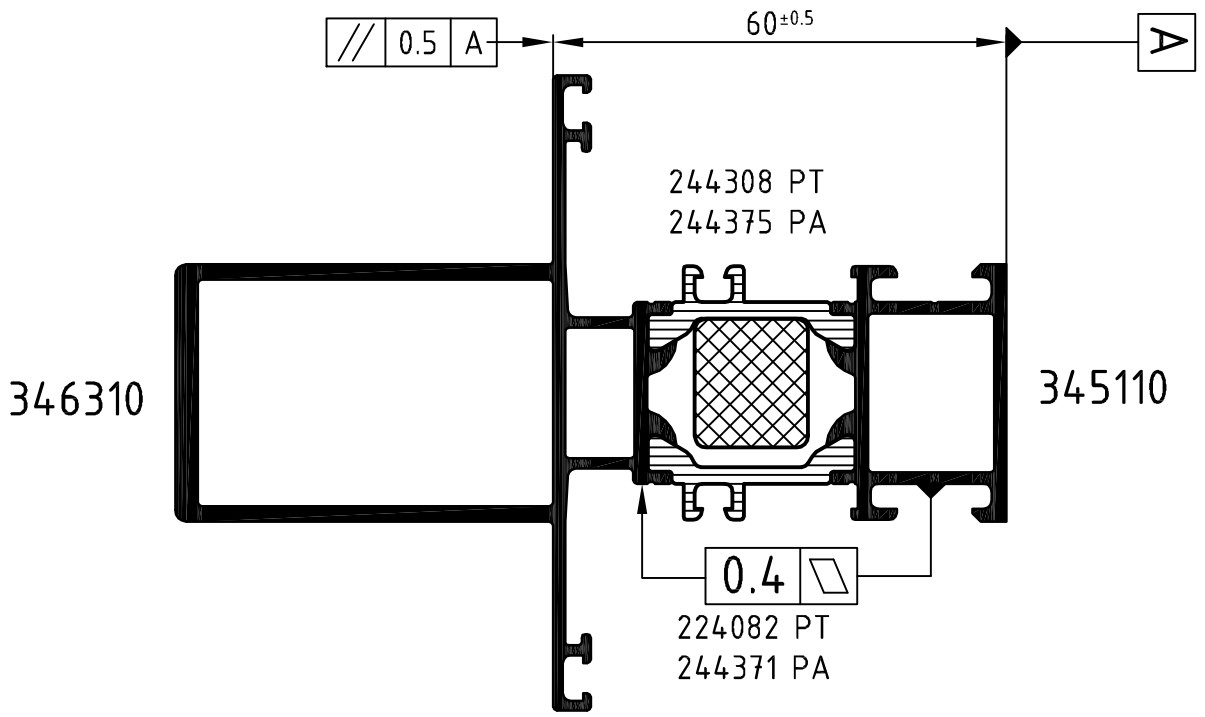

Achtung: Das Rollergebnis ist nach dem Verbund des Profiles anhand der Prüfmaße im Rollenplan
Attention: zu kontrollieren! Beachten Sie bitte auch die technischen Prüfhinweise im aktuellen Rollenhandbuch.

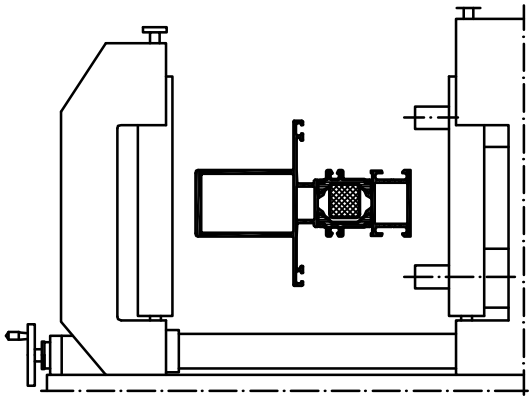

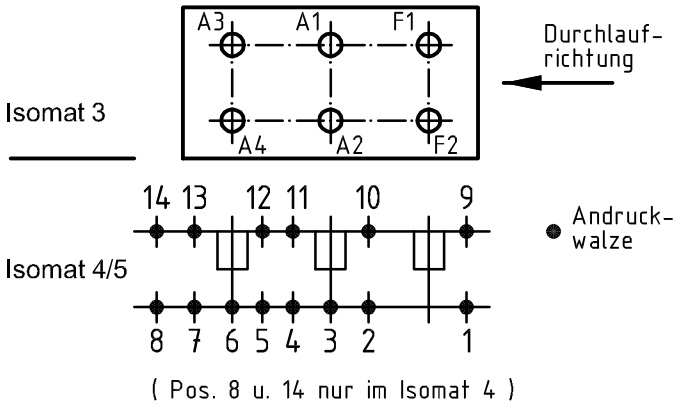

	Stck. Qty.	Art.-Nr. Art.-No. für Isomat 3/5	Art.-Nr. Art.-No. für Isomat 4	Bestückungsfolge (v. innen nach außen) Assembly sequence (inside to outside)
A1	1	280699 B	280699 B	R1/A1/R2
A2	1	280699 B	280699 B	R1/A2/R2
A3	1	280700 B	280699 B	R1/A3/R2
A4	1	280700 B	280699 B	R1/A4/R2
F1	1	280698 B		R1/F1/R3
F2	1	280698 B		R1/F2/R3

	Stck. Qty.	Art.-Nr. Zubehör Art.-No. Accessories
R1	6	282821 (20.0 mm)
R2	4	296448 (8.0 mm)
R3	2	296209 (6.5 mm)

Zulässige Abweichung Permissable tolerance
Paßmaße Close tol. | Abmaße Std. tolerance

Oberflächenabwicklung Circumference
mech. polished –
uml. total
beschichtet coated — - —

VP PU
Info-Plan:
Maßstab Scale 1 : 1
Gewicht Weight
Werkstoff Material

Original / Änderung Revision / Version	0302		Datum Date	Name
Name			10.12.2008	
Ringbezeichnung		gez. drawn		Winkler
		gepr. checked		Finkemeyer
		ges. seen		Nienhüser

Benennung Title
Rollenplan
Isomat 3/4/5
Schüco AWS 60.HI IsoModul

Zeichn.-Nr. Drawing No. 343350 RP 1000

EDV erstellt Ohne Unterschrift gültig generated by EDP valid without signature
Ersatz für Replacement for

SCHÜCO

Technical data subject to change. © Schüco International KG, Bielefeld, Germany. All Rights Reserved.
Technische Änderungen vorbehalten. © Schüco International KG, Bielefeld, Germany. Alle Rechte vorbehalten.