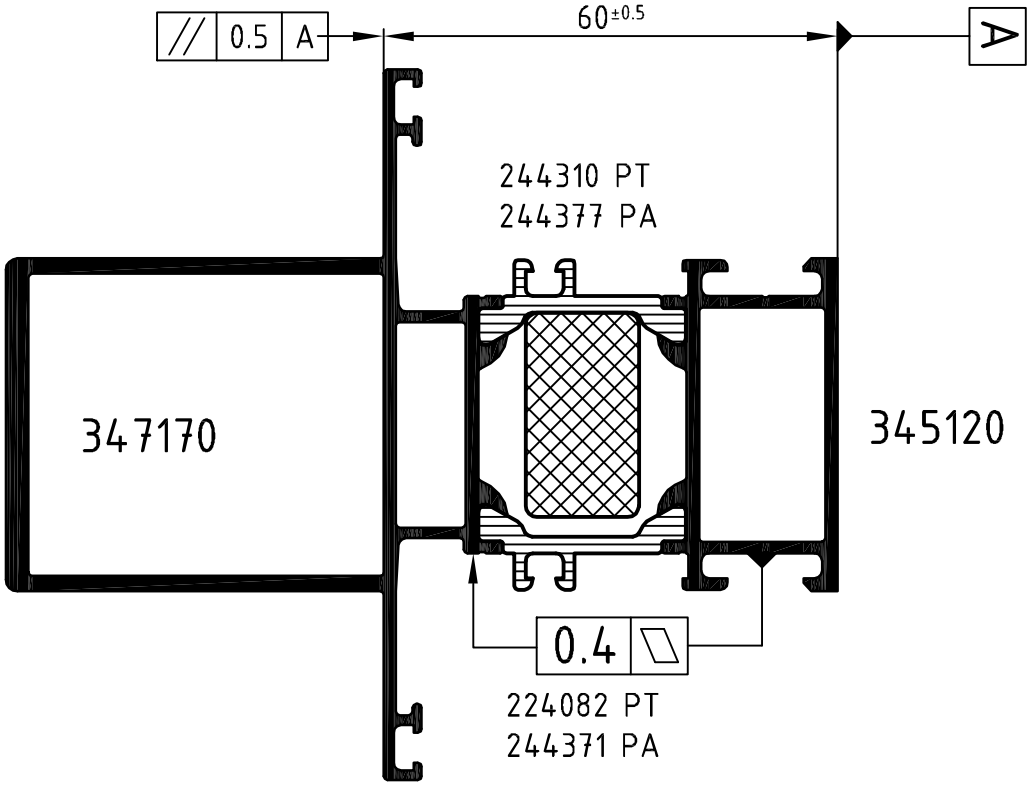

Achtung: Das Rollergebnis ist nach dem Verbund des Profiles anhand der Prüfmaße im Rollenplan
Attention: zu kontrollieren! Beachten Sie bitte auch die technischen Prüfhinweise im aktuellen Rollenhandbuch.

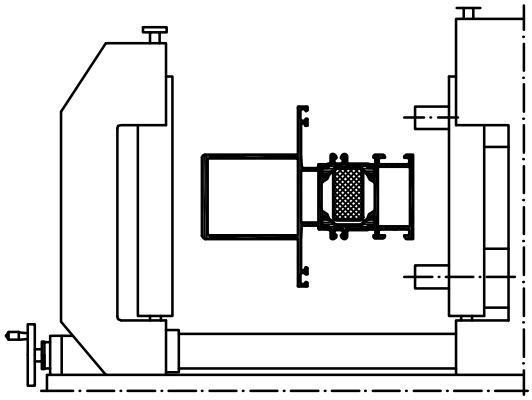

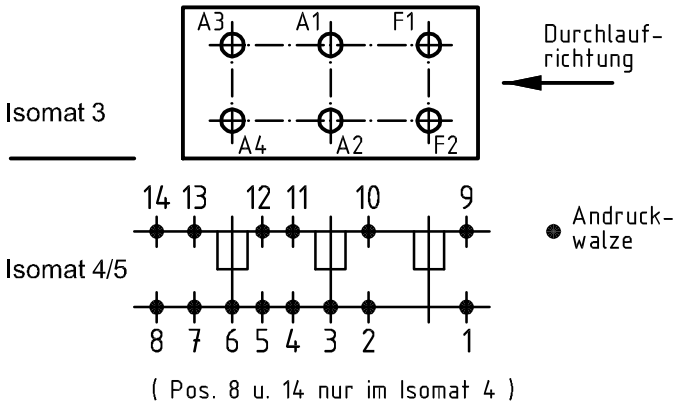

	Stck. Qty.	Art.-Nr. Art.-No. für Isomat 3/5	Art.-Nr. Art.-No. für Isomat 4	Bestückungsfolge (v. innen nach außen) Assembly sequence (inside to outside)
A1	1	280699 B	280699 B	R1/A1/R2
A2	1	280699 B	280699 B	R1/A2/R2
A3	1	280700 B	280699 B	R1/A3/R2
A4	1	280700 B	280699 B	R1/A4/R2
F1	1	280698 B		R1/F1/R3
F2	1	280698 B		R1/F2/R3

	Stck. Qty.	Art.-Nr. Zubehör Art.-No. Accessories
R1	6	282821 (20.0 mm)
R2	4	296448 (8.0 mm)
R3	2	296209 (6.5 mm)

Zulässige Abweichung / Permissable tolerance
Paßmaße / Close tol. — Abmaße / Std. tolerance

Oberflächenabwicklung / Circumference
mech. polished –
uml. total
beschichtet / coated — - —

VP / PU
Info-Plan:
Maßstab / Scale 1 : 1
Gewicht / Weight
Werkstoff / Material

Original / Änderung / Revision / Version	0302	Datum / Date	Name
Name		11.12.2008	
Ringbezeichnung	gez. / drawn		Winkler
	gepr. / checked		Finkemeyer
	ges. / seen		Nienhüser

Benennung / Title
Rollenplan
Isomat 3/4/5
Schüco AWS 60.HI — IsoModul

Zeichn.-Nr. / Drawing No. 343380 RP 1000

SCHÜCO

EDV erstellt: Ohne Unterschrift gültig / generated by EDP valid without signature
Ersatz für / Replacement for

Technical data subject to change. © Schüco International KG, Bielefeld, Germany. All Rights Reserved.
Technische Änderungen vorbehalten. © Schüco International KG, Bielefeld, Germany. Alle Rechte vorbehalten.