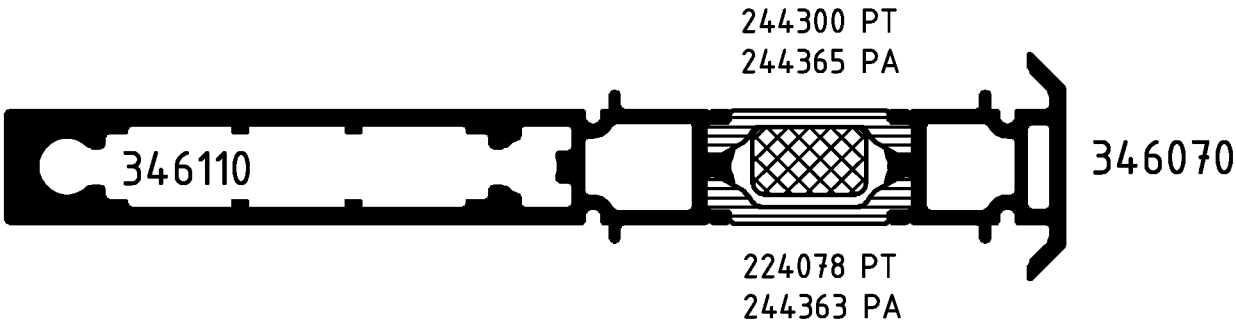


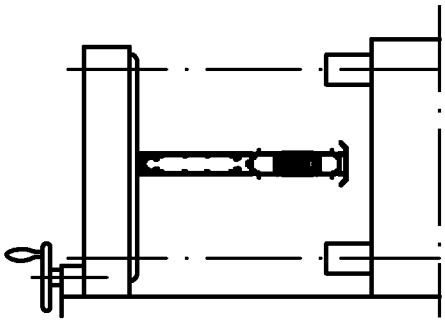

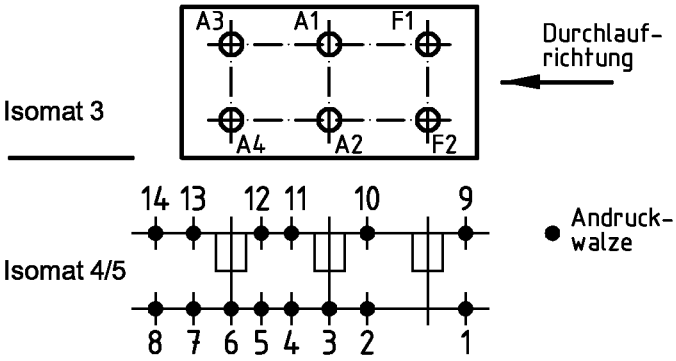


( Pos. 8 u. 14 nur im Isomat 4 )

**Bitte beachten Sie die technischen Hinweise in den Isomat-Handbüchern und überprüfen Sie das Rollergebnis anhand des Prüfplanes!**

| | Stck. | Art.-Nr. für Isomat 3/5 | Art.-Nr. für Isomat 4 | Bestückungsfolge ( v. innen nach außen ) |
|---|---|---|---|---|
| A1 | 1 | 296220 | 296220 | R1/A1 |
| A2 | 1 | 296220 | 296220 | R1/A2 |
| A3 | 1 | 296213 | 296220 | R1/A3 |
| A4 | 1 | 296213 | 296220 | R1/A4 |
| F1 | 1 | 296829 | | R2/F1 |
| F2 | 1 | 296829 | | R2/F2 |

| | Stck. | Art.-Nr. Zubehör |
|---|---|---|
| R1 | 4 | 280743 |
| R2 | 2 | 296448 |

| | | | |
|---|---|---|---|
| Zulässige Abweichung Permissable tolerance | Oberflächenabwicklung Circumference | VP PU | Info-Plan: |
| | mech. polished – | Maßstab Scale 1 : 1 | Gewicht Weight g/m |
| | uml. total | | |
| Paßmaße Close tol. / Abmaße Std. tolerance | beschichtet coated | Werkstoff Material | |
| Original / Änderung Revision / Version 0100 | Datum Date / Name | | |
| Name | 28.04.2005 prakkeau | Benennung Title | Rollenplan Isomat 3/4/5 |
| | gez. drawn Helwer | | |
| | gepr. checked Winkler | Royal C.HI | IsoClassic |
| | ges. seen Nienhüser | | |
| SCHÜCO | | Zeichn.-Nr. Drawing No. | 343460 RP 0000 |
| | | EDV erstellt Ohne Unterschrift gültig generated by EDP valid without signature | Ersatz für Replacement for |

Fuer die Herstellung und Entwurf wird das Eigentum ausdrueckliich vorbehalten und der gesetzliche Schutz gemaess BGB Parag. 823,826,1004 voll in Anspruch genommen. -Unbefugte Vervielfaeltigungen, Verbreitungen und Wiedergaben -ganz oder teilweise- werden gmaess 2 Absatz 2 Ziffer 7,96ff. und 106ff. Urhebergesetz sowie u.U. nach Parag.1,3,4,18 und 19 zivil- und strafrechtlich verfolgt. Bezueglich Rechtsansprueche a.d. Benutzung gelten unsere allgemeinen Verkaufs- und Lieferbedingungen.