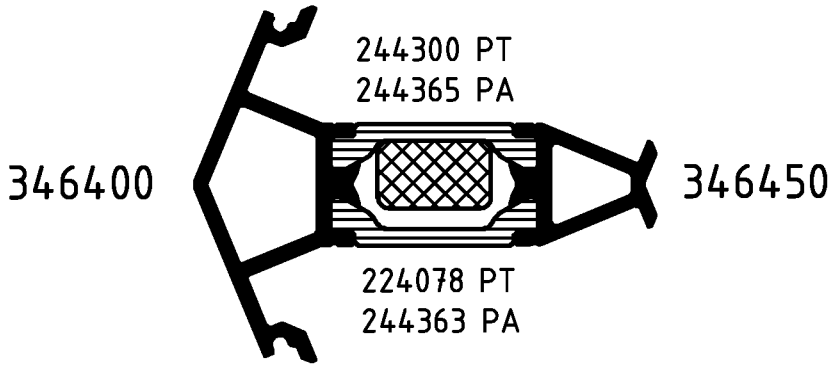

Andruckrollen mit Art.-Nr. zur Maschinenseite einbauen.
Andruckwalzen 9, 10 und 12 aus Aluminium
(Art.-Nr. 296797)

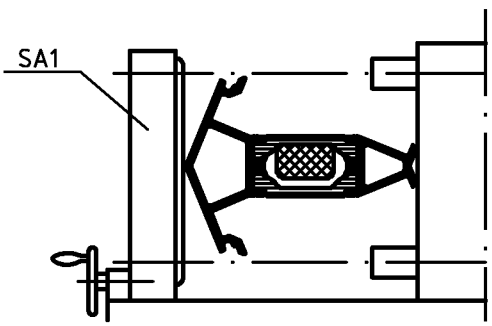

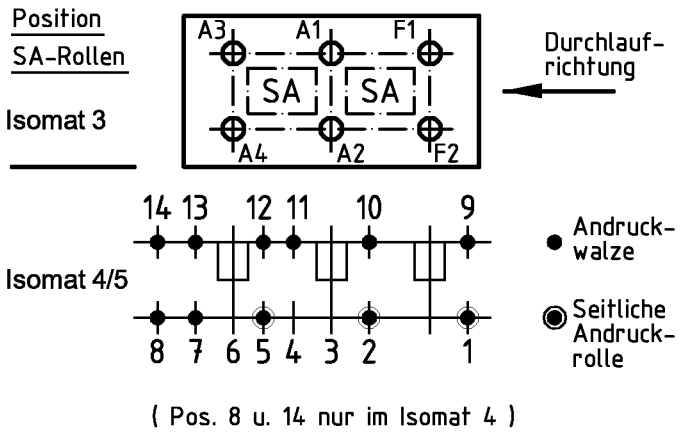

Bitte beachten Sie die technischen Hinweise in den Isomat-Handbüchern
und überprüfen Sie das Rollergebnis anhand des Prüfplanes!

	Stck.	Art.-Nr. für Isomat 3/5	Art.-Nr. für Isomat 4	Bestückungsfolge (v. innen nach außen)
A1	1	296220	296220	R1/R2/A1
A2	1	296220	296220	R1/R2/A2
A3	1	296213	296220	R1/R2/A3
A4	1	296213	296220	R1/R2/A4
F1	1	296535		
F2	1	296535		

	Stck.	Art.-Nr. Zubehör
R1	4	280744
R2	4	280749
SA1	3	280766*
		*ISOMAT 3: 2 Stck.

Zulässige Abweichung Permissable tolerance		Oberflächenabwicklung Circumference		VP PU
		mech. polished	–	Info-Plan:
		uml. total		Maßstab Scale 1 : 1
Paßmaße Close tol.	Abmaße Std. tolerance	beschichtet coated		Gewicht Weight g/m
Original / Änderung Revision / Version	0100	Datum Date	Name	Werkstoff Material
Name		02.05.2005	prakkeau	Benennung Title
	gez. drawn		Helwer	Rollenplan Isomat 3/4/5
	gepr. checked		Winkler	
	ges. seen		Nienhüser	Royal C.HI IsoClassic
				Zeichn.-Nr. Drawing No. 343550 RP 0000
				EDV erstellt Ohne Unterschrift gültig generated by EDP valid without signature
				Ersatz für Replacement for

SCHÜCO

Fuer die Herstellung und Entwurf wird das Eigentum ausdrueckllich vorbehalten und der gesetzliche Schutz gemaess BGB Parag. 823,826,1004 voll in Anspruch genommen. -Unbefugte Vervielfaeltigungen, Verbreitungen und Wiedergaben -ganz oder teilweise- werden gmaess 2 Absatz 2 Ziffer 7,96ff. und 106ff. Urhebergesetz sowie u.U. nach Parag.1,3,4,18 und 19 zivil- und strafrechtlich verfolgt. Bezueglich Rechtsansprueche a.d. Benutzung gelten unsere allgemeinen Verkaufs- und Lieferbedingungen.