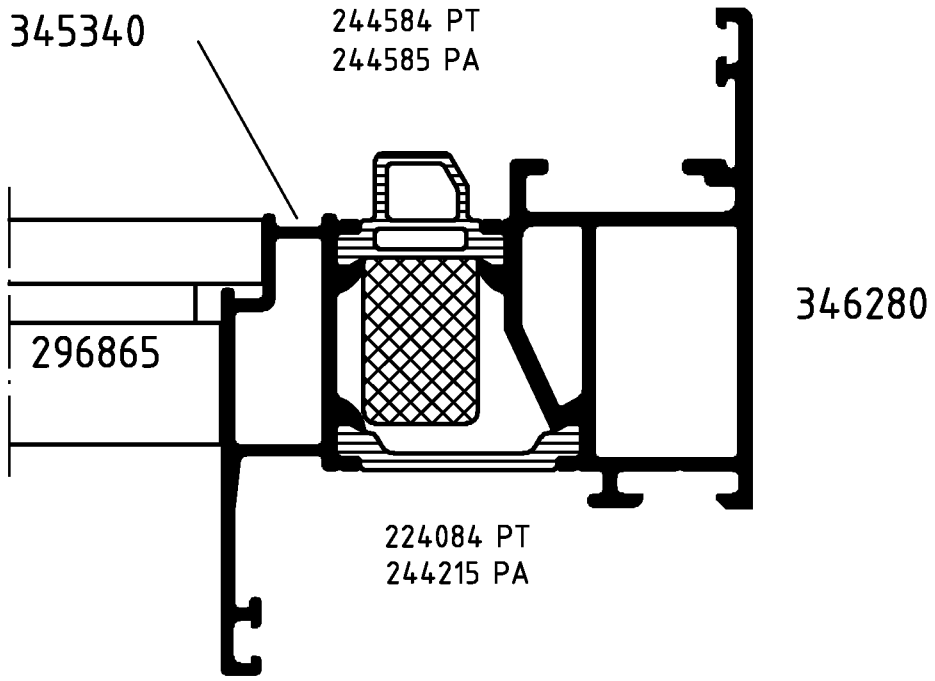

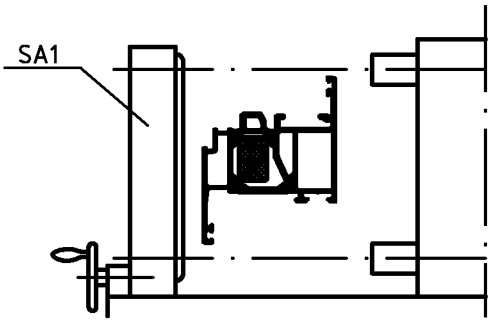

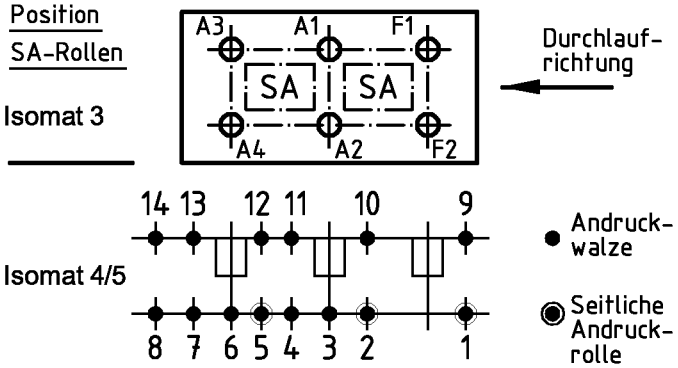

(Pos. 8 u. 14 nur im Isomat 4)

Bitte beachten Sie die technischen Hinweise in den Isomat-Handbüchern und überprüfen Sie das Rollergebnis anhand des Prüfplanes!

	Stck.	Art.-Nr. für Isomat 3/5	Art.-Nr. für Isomat 4	Bestückungsfolge (v. innen nach außen)
A1	1	296144	296144	A1/R1
A2	1	293829	293829	A2/R2
A3	1	296143	296144	A3/R1
A4	1	293754	293829	A4/R2
F1	1	293395		R1/F1
F2	1	293904		

	Stck.	Art.-Nr. Zubehör
R1	3	296207
R2	2	296210
SA1	3	296865*
		* Isomat 3: 2 Stck.

Zulässige Abweichung / Permissable tolerance		Oberflächenabwicklung / Circumference		
		mech. polished	–	
		uml. total		
Paßmaße / Close tol.	Abmaße / Std. tolerance	beschichtet / coated		
Original / Änderung / Revision / Version	0100	Datum / Date	Name	
Name		21.05.2004	FINKCA	
	gez. / drawn		Finkemeyer	
	gepr. / checked		Winkler	
	ges. / seen		Nienhüser	

VP / PU

Info-Plan:

Maßstab / Scale 1 : 1

Gewicht / Weight g/m

Werkstoff / Material

Benennung / Title

Rollenplan
Isomat 3/4/5

ROYAL C.HI IsoClassic

SCHÜCO

Zeichn.-Nr. / Drawing No. 343640 RP 0000

EDV erstellt / Ohne Unterschrift gültig / generated by EDP / valid without signature

Ersatz für / Replacement for

Fuer die Herstellung und Entwurf wird das Eigentum ausdrueckliich vorbehalten und der gesetzliche Schutz gemaess BGB Parag. 823,826,1004 voll in Anspruch genommen. -Unbefugte Vervielfaeltigungen, Verbreitungen und Wiedergaben -ganz oder teilweise- werden gmaess 2 Absatz 2 Ziffer 7,96ff. und 106ff. Urhebergesetz sowie u.U. nach Parag.1,3,4,18 und 19 zivil- und strafrechtlich verfolgt. Bezueglich Rechtsansprueche a.d. Benutzung gelten unsere allgemeinen Verkaufs- und Lieferbedingungen.