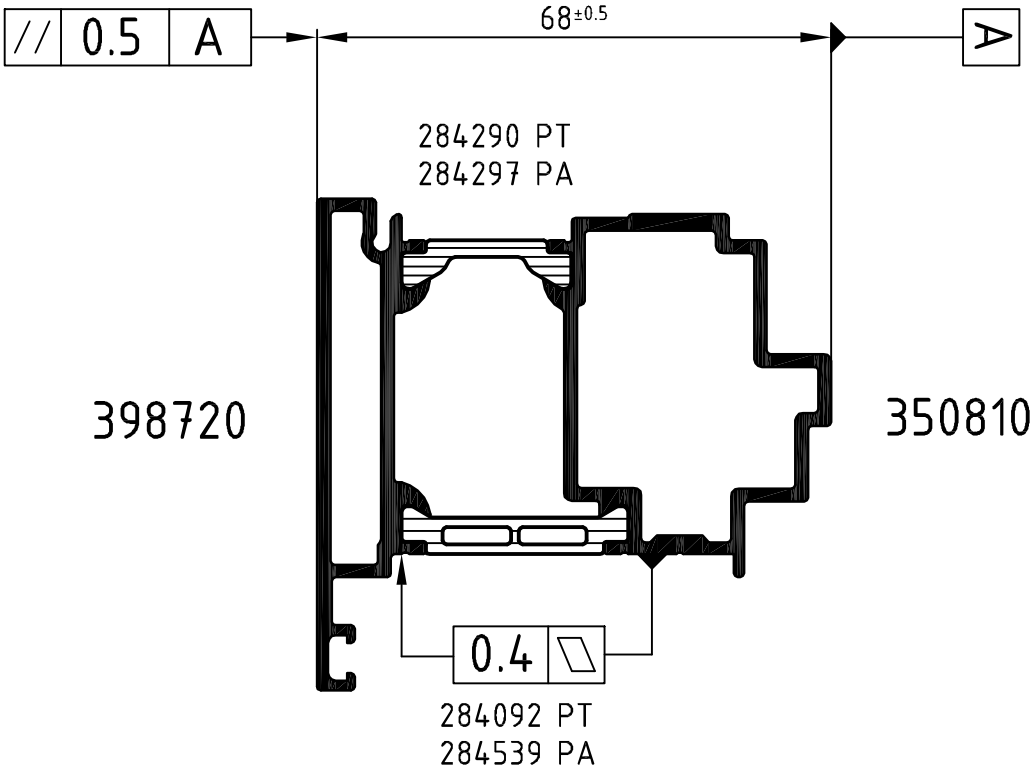

Achtung: Das Rollergebnis ist nach dem Verbund des Profiles anhand der Prüfmaße im Rollenplan
Attention: zu kontrollieren! Beachten Sie bitte auch die technischen Prüfhinweise im aktuellen Rollenhandbuch.

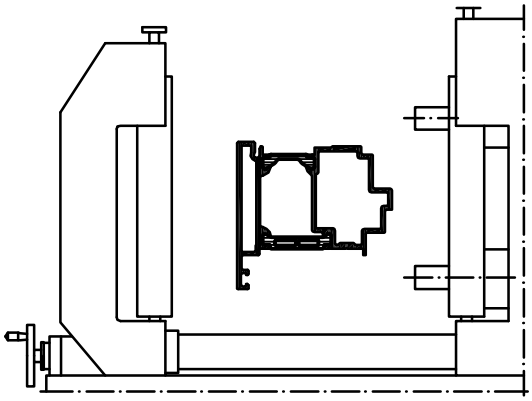

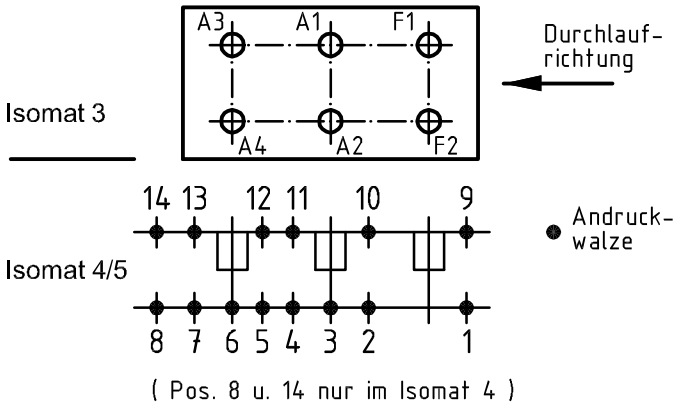

	Stck. Qty.	Art.-Nr. Art.-No. für Isomat 3/5	Art.-Nr. Art.-No. für Isomat 4	Bestückungsfolge (v. innen nach außen) Assembly sequence (inside to outside)
A1	1	280696 A	280696 A	R1/R2/R5/A1
A2	1	283128 A	283128 A	R3/R4/R5/A2
A3	1	280697 A	280696 A	R1/R2/R5/A3
A4	1	283129 A	283128 A	R3/R4/R5/A4
F1	1	280695 A		R1/R2/R5/F1
F2	1	283127 A		R3/R4/R5/F2

	Stck. Qty.	Art.-Nr. Zubehör Art.-No. Accessories
R1	3	296565 (4.8 mm)
R2	3	280749 (7.0 mm)
R3	3	296505 (1.2 mm)
R4	3	299293 (3.0 mm)
R5	6	280750 (Adapter)

Zulässige Abweichung Permissable tolerance	Oberflächenabwicklung Circumference	VP PU	Info-Plan:
	mech. polished –	Maßstab Scale 1 : 1	Gewicht Weight
Paßmaße Close tol. / Abmaße Std. tolerance	beschichtet coated — - —	Werkstoff Material	
Original / Änderung Revision / Version 0201	Datum Date / Name	Benennung Title	Rollenplan Isomat 3/4/5
Name	11.07.2011		
Steg PA geändert	gez. drawn Winkler		
	gepr. checked Finkemeyer		
	ges. seen Nienhüser	Schüco ADS 65	IsoModul
SCHÜCO		Zeichn.-Nr. Drawing No.	350820 RP 1000
		EDV erstellt Ohne Unterschrift gültig generated by EDP valid without signature	Ersatz für Replacement for

Technical data subject to change. © Schüco International KG, Bielefeld, Germany. All Rights Reserved.
Technische Änderungen vorbehalten. © Schüco International KG, Bielefeld, Germany. Alle Rechte vorbehalten.