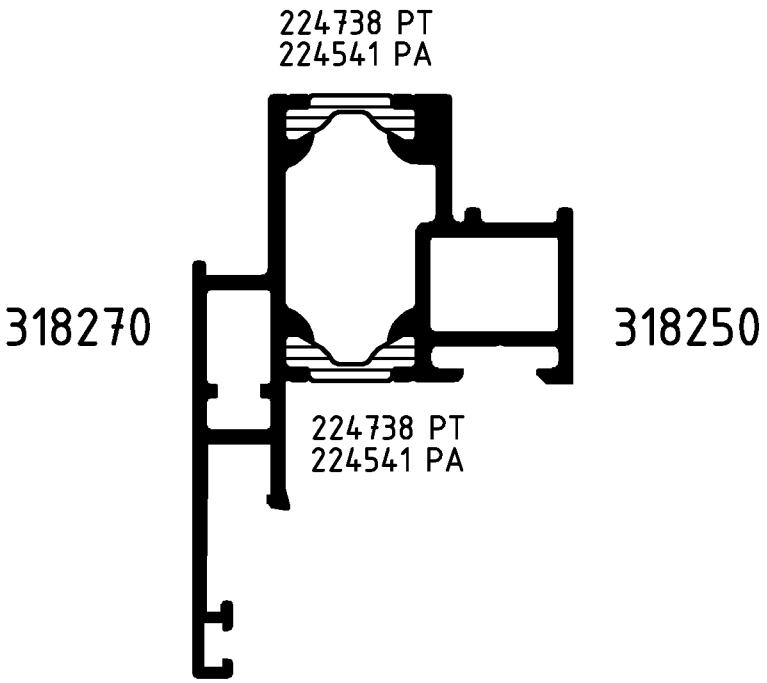

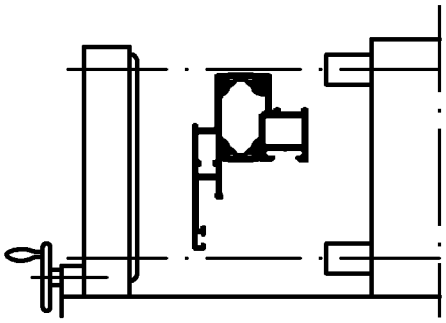

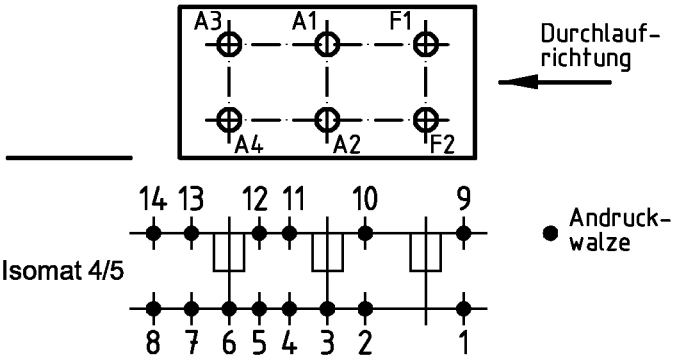

Bitte beachten Sie die technischen Hinweise in den Isomat-Handbüchern
und überprüfen Sie das Rollergebnis anhand des Prüfplanes!

	Stck.	Art.-Nr. für Isomat 5	Art.-Nr. für Isomat 4	Bestückungsfolge (v. innen nach außen)
A1	1	280693 B	280693 B	R1/R2/A1/R4/R5/S1
A2	1	280693 B	280693 B	R1/R2/A2/R3
A3	1	280694 B	280693 B	R1/R2/A3/R4/R5/S1
A4	1	280694 B	280693 B	R1/R2/A4/R3
F1	1	280692 B		R1/R2/F1/R3
F2	1	280692 B		R1/R2/F2/R3

	Stck.	Art.-Nr. Zubehör
R1	6	280753
R2	6	296229
R3	4	296212
R4	2	280740
R5	2	296448
S1	2	282014

Zulässige Abweichung / Permissable tolerance
Paßmaße / Close tol. — Abmaße / Std. tolerance
Oberflächenabwicklung / Circumference
mech. polished –
uml. total
beschichtet / coated

VP / PU
Info-Plan:
Maßstab / Scale 1 : 1
Gewicht / Weight g/m
Werkstoff / Material

Original / Änderung Revision / Version	0302		Datum / Date	Name
Name	Winker		08.09.2005	prakkeau
Verbundleistennr. geändert		gez. drawn		Helwer
		gepr. checked		Winkler
		ges. seen		Nienhüser

Benennung / Title
Rollenplan
Isomat 4/5
ROYAL S 50OC — IsoModul

Zeichn.-Nr. / Drawing No. 355100 RP 1000

SCHÜCO

EDV erstellt / Ohne Unterschrift gültig / generated by EDP / valid without signature
Ersatz für / Replacement for

Technical data subject to change. © Schüco International KG, Bielefeld, Germany. All Rights Reserved.
Technische Änderungen vorbehalten. © Schüco International KG, Bielefeld, Germany. Alle Rechte vorbehalten.