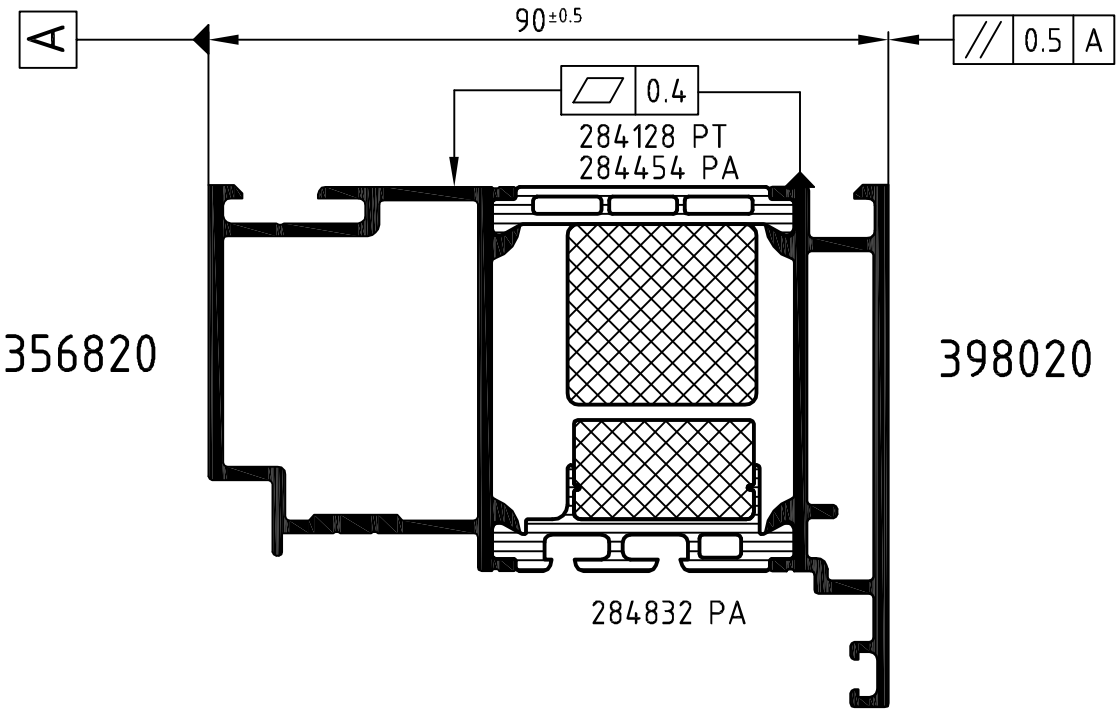


**Achtung:** / **Attention:** Das Rollergebnis ist nach dem Verbund des Profiles anhand der Prüfmaße im Rollenplan zu kontrollieren! Beachten Sie bitte auch die technischen Prüfhinweise im aktuellen Rollenhandbuch. Eine Pulverbeschichtung bzw. Eloxierung ist nach dem Verrollen auch mit PA-Stegen nicht möglich!

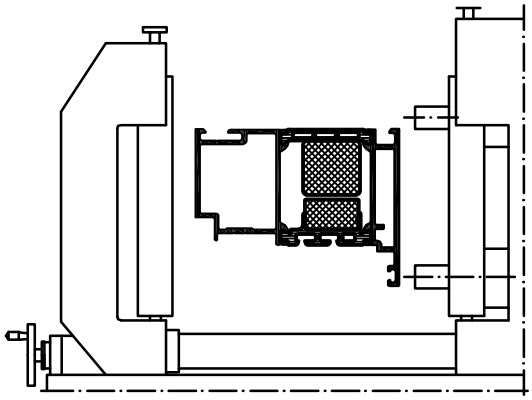

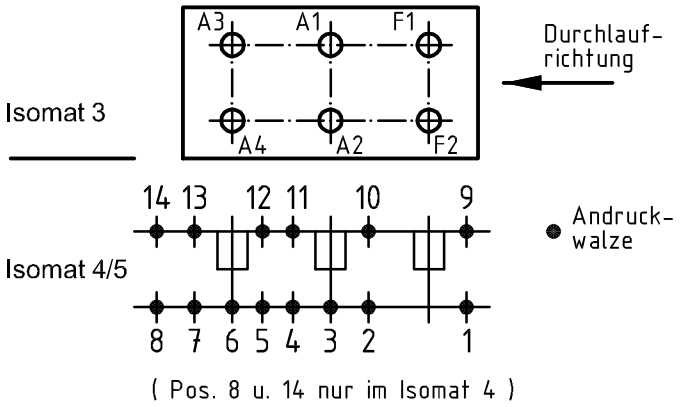


| | Stck. Qty. | Art.-Nr. Art.-No. für Isomat 3/5 | Art.-Nr. Art.-No. für Isomat 4 | Bestückungsfolge (v. innen nach außen) Assembly sequence (inside to outside) |
|---|---|---|---|---|
| A1 | 1 | 282657 B | 282657 B | R1/R2/A1/R3 |
| A2 | 1 | 282657 B | 282657 B | R1/R2/A2/R3 |
| A3 | 1 | 282658 B | 282657 B | R1/R2/A3/R3 |
| A4 | 1 | 282658 B | 282657 B | R1/R2/A4/R3 |
| F1 | 1 | 282660 B | | R1/R2/F1/R3 |
| F2 | 1 | 282660 B | | R1/R2/F2/R3 |

| | Stck. Qty. | Art.-Nr. Zubehör Art.-No. Accessories |
|---|---|---|
| R1 | 6 | 296207 ( 4.0 mm) |
| R2 | 6 | 296534 ( 8.5 mm) |
| R3 | 6 | 299293 ( 3.0 mm) |

Zulässige Abweichung / Permissable tolerance

Paßmaße / Close tol. — Abmaße / Std. tolerance

Oberflächenabwicklung / Circumference: mech. polished –; uml. total; beschichtet / coated — - —

VP / PU — Info-Plan:

Maßstab / Scale 1 : 1 — Gewicht / Weight

Werkstoff / Material

| Original / Änderung Revision / Version | 0302 | | Datum Date | Name |
|---|---|---|---|---|
| Name | | | 21.01.2010 | |
| PT Stege hinzu gefügt | | gez. drawn | | Finkemeyer |
| Symbol getauscht | | gepr. checked | | Winkler |
| | | ges. seen | | Nienhüser |

Benennung / Title: **Rollenplan**

Isomat 3/4/5

Schüco ADS 90 PL.SI — IsoModul

Zeichn.-Nr. / Drawing No.: 356990 RP 1000

EDV erstellt: Ohne Unterschrift gültig / generated by EDP valid without signature

Ersatz für / Replacement for

SCHÜCO

Technical data subject to change. © Schüco International KG, Bielefeld, Germany. All Rights Reserved.
Technische Änderungen vorbehalten. © Schüco International KG, Bielefeld, Germany. Alle Rechte vorbehalten.