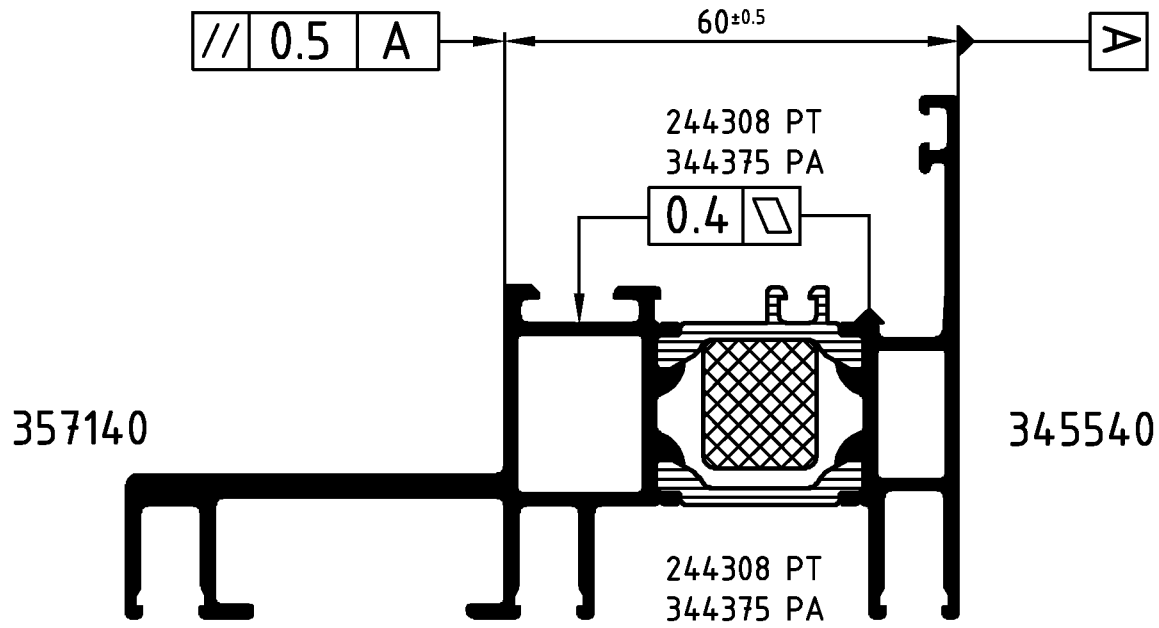

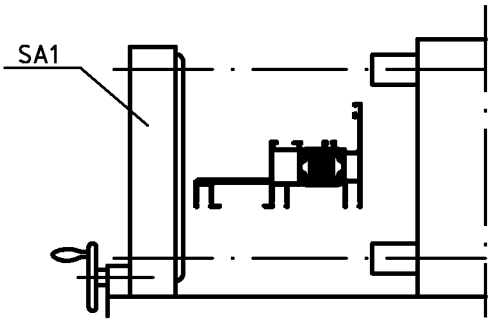

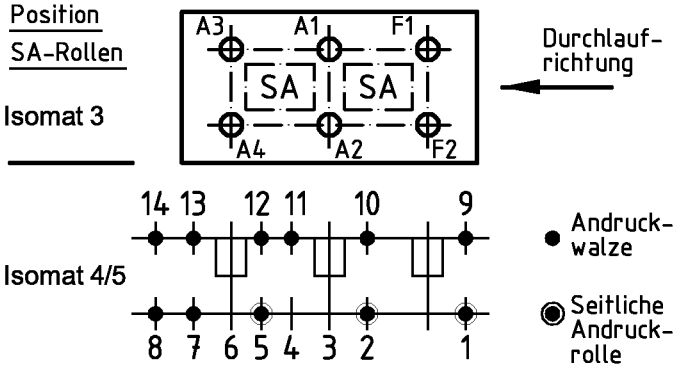

(Pos. 8 u. 14 nur im Isomat 4)

Bitte beachten Sie die technischen Hinweise in den Isomat-Handbüchern
und überprüfen Sie das Rollergebnis anhand des Prüfplanes!

	Stck.	Art.-Nr. für Isomat 3/5	Art.-Nr. für Isomat 4	Bestückungsfolge (v. innen nach außen)
A1	1	280699 B	280699 B	R1/R2/A1/R3
A2	1	280699 B	280699 B	R1/R2/A2/R3
A3	1	280700 B	280699 B	R1/R2/A3/R3
A4	1	280700 B	280699 B	R1/R2/A4/R3
F1	1	280698 B		R1/R2/F1/R3
F2	1	280698 B		R1/R2/F2/R3

	Stck.	Art.-Nr. Zubehör
R1	6	280749
R2	6	296229
R3	6	280753
SA1	3	296866*
		*Isomat 3: 2 Stck.

Zulässige Abweichung Permissable tolerance		Oberflächenabwicklung Circumference		
		mech. polished	–	
		uml. total		
Paßmaße Close tol.	Abmaße Std. tolerance	beschichtet coated		
Original / Änderung Revision / Version	0100	Datum Date	Name	
Name		23.12.2005	finkca	
		gez. drawn	Finkemeyer	
		gepr. checked	Winkler	
		ges. seen	Nienhüser	

VP PU

Info-Plan:

Maßstab Scale 1 : 1

Gewicht Weight g/m

Werkstoff Material

Benennung Title

Rollenplan

Isomat 3/4/5

Schüco AWS 60.HI IsoModul

Zeichn.-Nr. Drawing No. 358080 RP 1000

SCHÜCO

EDV erstellt
Ohne Unterschrift gültig
generated by EDP
valid without signature

Ersatz für
Replacement
for

Technical data subject to change. © Schüco International KG, Bielefeld, Germany. All Rights Reserved.
Technische Änderungen vorbehalten. © Schüco International KG, Bielefeld, Germany. Alle Rechte vorbehalten.