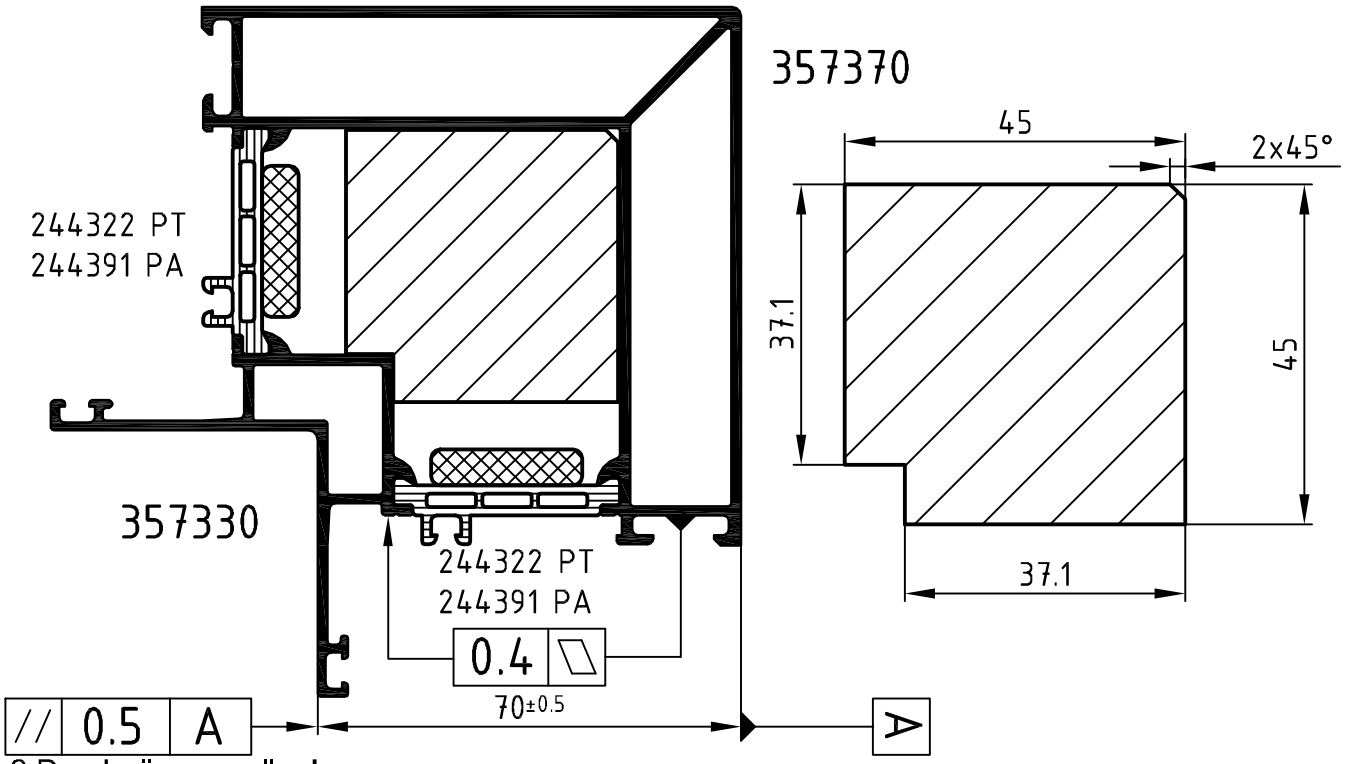

In 2 Durchgängen rollen!
Rollbeilage in Eigenfertigung

Achtung:
Attention:
Das Rollergebnis ist nach dem Verbund des Profiles anhand der Prüfmaße im Rollenplan zu kontrollieren! Beachten Sie bitte auch die technischen Prüfhinweise im aktuellen Rollenhandbuch. Eine Pulverbeschichtung bzw. Eloxierung ist nach dem Verrollen auch mit PA-Stegen nicht möglich!

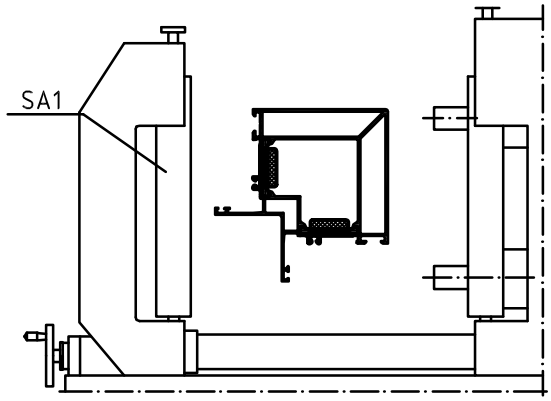

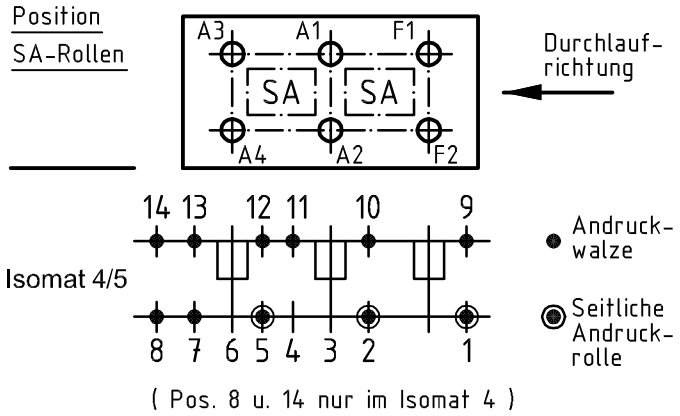

	Stck. Qty.	Art.-Nr. Art.-No. für Isomat 5	Art.-Nr. Art.-No. für Isomat 4	Bestückungsfolge (v. innen nach außen) Assembly sequence (inside to outside)
A1	1	283962	283962	
A2	1	280736 B	280736 B	R1/A2
A3	1	283962	283962	
A4	1	280737 B	280736 B	R1/A4
F1	1	289022		
F2	1	280738 B		R1/F2

	Stck. Qty.	Art.-Nr. Zubehör Art.-No. Accessories
R1	3	282821 (20.0 mm)
SA1	3	296866

Zulässige Abweichung Permissable tolerance	Oberflächenabwicklung Circumference	VP PU	Info-Plan:
	mech. polished –	Maßstab Scale 1 : 1	Gewicht Weight
Paßmaße Close tol. / Abmaße Std. tolerance	uml. total / beschichtet coated — - —	Werkstoff Material	
Original / Änderung Revision / Version 0403	Datum Date / Name	Benennung Title	Rollenplan
Name	26.01.2011		Isomat 4/5
283962 ersetzt 296273	gez. drawn: Finkemeyer		Schüco AWS 70.HI — IsoModul
289022 ersetzt 296273	gepr. checked: Winkler	Zeichn.-Nr. Drawing No.	358510 RP 1000
	ges. seen: Nienhüser	EDV erstellt Ohne Unterschrift gültig generated by EDP valid without signature	Ersatz für Replacement for

SCHÜCO

Technical data subject to change. © Schüco International KG, Bielefeld, Germany. All Rights Reserved.
Technische Änderungen vorbehalten. © Schüco International KG, Bielefeld, Germany. Alle Rechte vorbehalten.