"Für die Konzeption, den Entwurf und die Herstellung bleiben alle Urheber-, Eigentums- ,Nutzungs- und sonstigen Rechte ausdrücklich vorbehalten. Vervielfältigungen, Verbreitungen und/oder Weitergabe des Entwurfs an Dritte – ganz oder teilweise – sind nur mit vorheriger schriftlicher Zustimmung erlaubt. Im übrigen gelten für die Benutzung des Entwurfes unsere allgemeinen Verkaufs – und Lieferbedingungen sowie die technischen Lieferbedingungen ."

"All copyright, ownership, exploitation and other rights related to the concept, design and production are explicitly reserved. Reproductions, distributions and/or passing on the design to third parties – completely or partially – shall only be permitted with prior written consent. In other respects, for the use of the design our General Conditions of Sale and Delivery as well as our Technical Conditions of Delivery shall apply ."

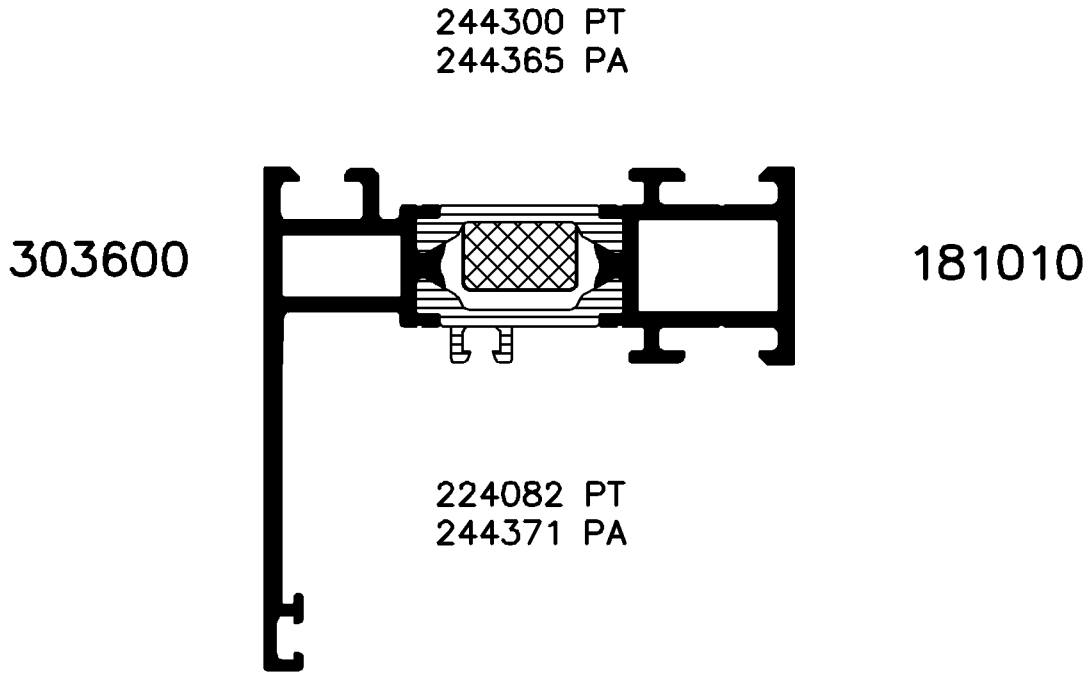

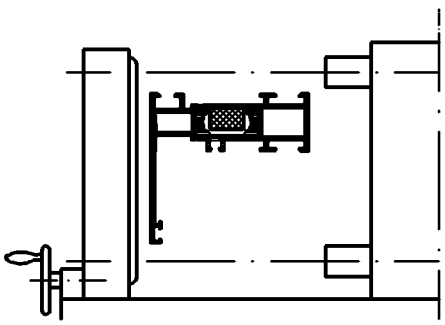

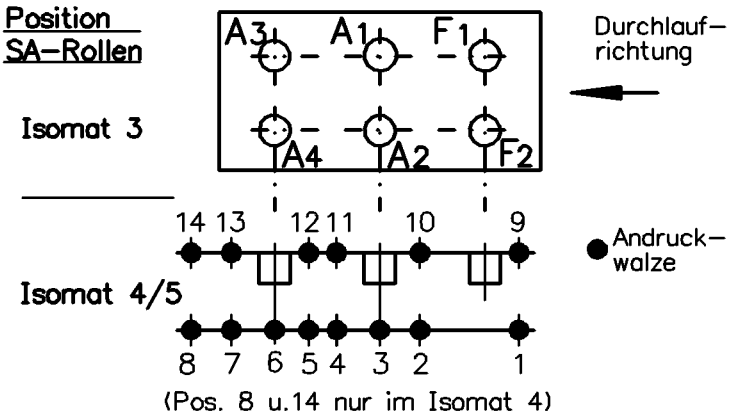

Bitte beachten Sie die technischen Hinweise in den Isomat-Handbüchern!

	Stck.	Art.-Nr. für Isomat 3/5	Art.-Nr. für Isomat 4	Bestückungsfolge
A1	1	280699 A	280699 A	R1/A1
A2	1	280699 A	280699 A	R1/A2
A3	1	280700 A	280699 A	R1/A3
A4	1	280700 A	280699 A	R1/A4
F1	1	280698 A		R1/F1
F2	1	280698 A		R1/F2

	Stck.	Art.-Nr. Isomat3/4/5
R1	6	280750
R2		
SA1		
SA2		

Paßmaße Close tol.	Abmaße Std. tolerance	Zulässige Abweichung Permissable tolerance	Oberflächenabwicklung Circumference: mech. polished —; uml. total; beschichtet coatet — . —	VP Pu	Info-Plan :
				Maßstab Scale 1:1	Gewicht Weight g/m
Ausgabe-Nr. des Originals Issue Num of original	:01	2003	Datum Date	Name	Werkstoff Material
Änderungs-Nr. Alteration No. : 00	Name :	Gez. drawn	12.06.	finkca	Benennung Titel
		Bearb. appr.	Finkemeyer	Habicht	

SCHÜCO INTERNATIONAL

Isomat 3/4/5

Rollenplan

Royal S 70BS.HI Neues Rollensystem

Zeichn.-Nr. Drawing No. 360150 RP 1000

E D V erstellt Ohne Unterschrift gültig generated by E D P valid without signature

Ersatz für Replacement for

Zeichnung erstellt mit Auto-trol Serie 5000 – konvertiert mit "ASkrgrpt" (Ver. 2.3) > CGM, "Grafikconvert" (Ver. 3.67) > TIFF am 16.06.2003 08:34:23