"All copyright, ownership, exploitation and other rights related to the concept, design and production are explicitly reserved. Reproductions, distributions and/or passing on the design to third parties – completely or partially – shall only be permitted with prior written consent. In other respects, for the use of the design our General Conditions of Sale and Delivery as well as our Technical Conditions of Delivery shall apply."

224082 PT
224083 PA

306250

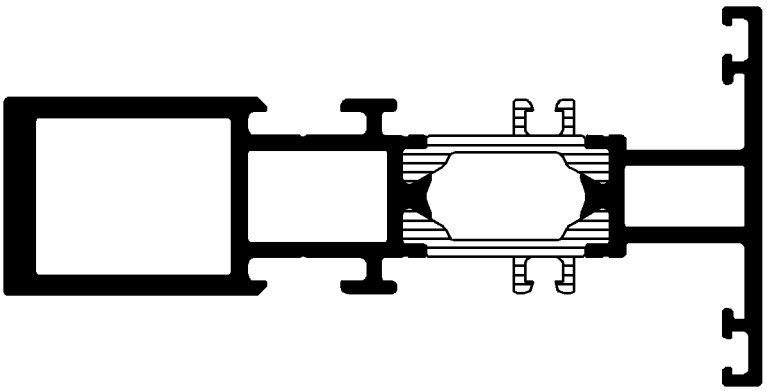

313180

224082 PT
224083 PA

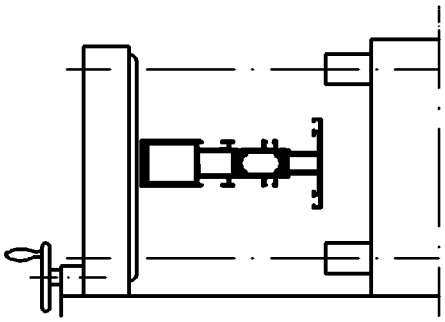

Position SA–Rollen

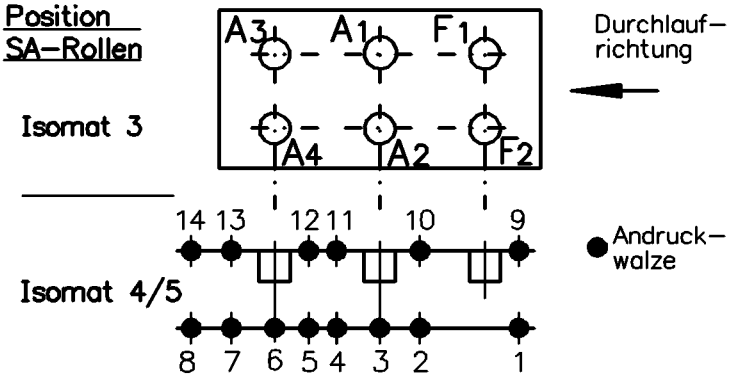

(Pos. 8 u.14 nur im Isomat 4)

Bitte beachten Sie die technischen Hinweise in den Isomat–Handbüchern!

	Stck.	Art.–Nr. für Isomat 3/5	Art.–Nr. für Isomat 4	Bestückungsfolge
A1	1	296220	296220	R1/A1
A2	1	296220	296220	R1/A2
A3	1	296213	296220	R1/A3
A4	1	296213	296220	R1/A4
F1	1	299626		
F2	1	299626		

	Stck.	Art.–Nr. Isomat3/4/5
R1	4	280743
R2		
SA1		
SA2		

Paßmaße Close tol.	Abmaße Std. tolerance	Zulässige Abweichung Permissable tolerance	Oberflächenabwicklung Circumference	
			mech. polished	—
			uml. total	
			beschichtet coatet	— . —

Ausgabe–Nr. des Originals Issue Num of original	:01	2002	Datum Date / Name
Änderungs–Nr. Alteration No.	: 00	Name :	Gez. drawn: 30.09. finkca
			Bearb. appr.: Finkemeyer
			Habicht

SCHÜCO INTERNATIONAL

VP
Pu

Info–Plan :

Maßstab Scale 1:1

Gewicht Weight g/m

Werkstoff Material

Benennung Titel

Isomat 3/4/5
Rollenplan

Royal S 70FF 306250/313180

Zeichn.–Nr. Drawing No. 360370 RP 0000

E D V erstellt
Ohne Unterschrift gültig
generated by E D P
valid without signature

Ersatz für Replacement for

"Für die Konzeption, den Entwurf und die Herstellung bleiben alle Urheber–, Eigentums– ,Nutzungs– und sonstigen Rechte ausdrücklich vorbehalten. Vervielfältigungen, Verbreitungen und/oder Weitergabe des Entwurfs an Dritte – ganz oder teilweise – sind nur mit vorheriger schriftlicher Zustimmung erlaubt. Im übrigen gelten für die Benutzung des Entwurfes unsere allgemeinen Verkaufs – und Lieferbedingungen sowie die technischen Lieferbedingungen."

Zeichnung erstellt mit Auto–Inst Serie 5000 – konvertiert mit "Designer" (Ver. 2.3) > CGM, "Graficonvert (Ver. 3.67) > TIFF am 30.08.2002 15:13:28