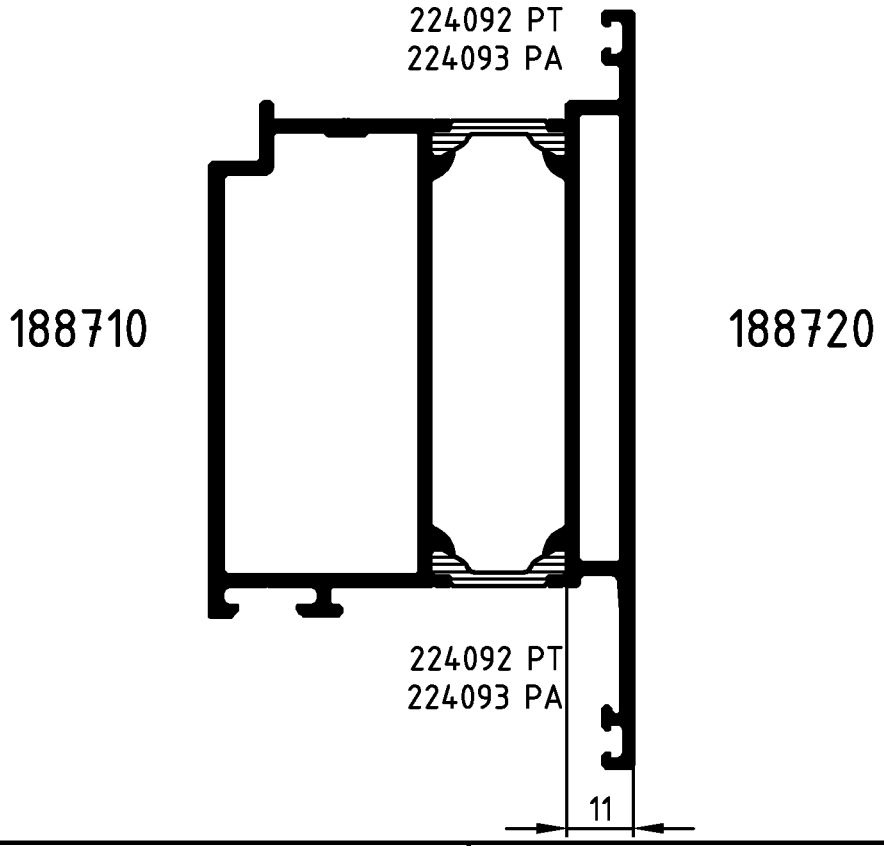

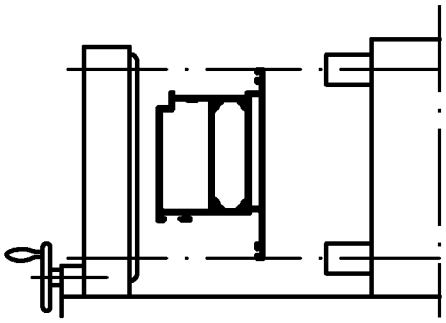

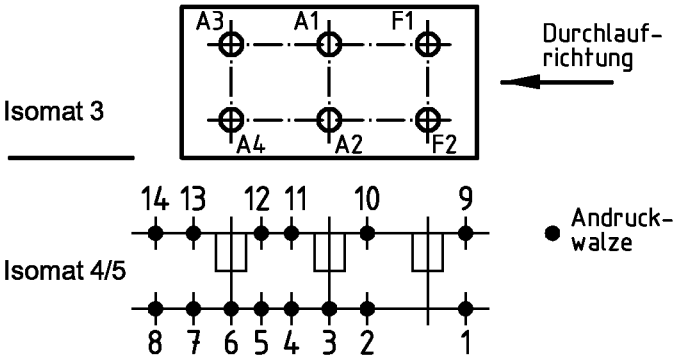

(Pos. 8 u. 14 nur im Isomat 4)

Bitte beachten Sie die technischen Hinweise in den Isomat-Handbüchern und überprüfen Sie das Rollergebnis anhand des Prüfplanes!

	Stck.	Art.-Nr. für Isomat 3/5	Art.-Nr. für Isomat 4	Bestückungsfolge (v. innen nach außen)
A1	1	280696 A	280696 A	R1/R2/A1/R3/R4
A2	1	280696 A	280696 A	R1/R2/A2/R3/R4
A3	1	280697 A	280696 A	R1/R2/A3/R3/R4
A4	1	280697 A	280696 A	R1/R2/A4/R3/R4
F1	1	280695 A		R1/R2/F1/R3/R4
F2	1	280695 A		R1/R2/F2/R3/R4

	Stck.	Art.-Nr. Zubehör
R1	6	280748
R2	6	280753
R3	6	280743
R4	6	280749

Paßmaße Close tol.	Abmaße Std. tolerance	Zulässige Abweichung Permissable tolerance	Oberflächenabwicklung Circumference	
			mech. polished	–
			uml. total	
			beschichtet coated	— - —

Original / Änderung Revision / Version	0201	Datum Date	Name
Name	Finkemeyer	04.02.2004	FINKCA
Profil gedreht	gez. drawn	Finkemeyer	
	gepr. checked		
	ges. seen	Nienhüser	

SCHÜCO

VP PU | Info-Plan:

Maßstab Scale 1 : 1 | Gewicht Weight g/m

Werkstoff Material

Benennung Title

Rollenplan
Isomat 3/4/5

ROYAL S 70 IsoModul

Zeichn.-Nr. Drawing No. 360820 RP 1000

EDV erstellt Ohne Unterschrift gültig generated by EDP valid without signature

Ersatz für Replacement for

Fuer die Herstellung und Entwurf wird das Eigentum ausdrucklich vorbehalten und der gesetzliche Schutz gemaess BGB Parag. 823,826,1004 voll in Anspruch genommen. -Unbefugte Vervielfaeltigungen, Verbreitungen und Wiedergaben -ganz oder teilweise- werden gmaess 2 Absatz 2 Ziffer 7,96ff. und 106ff. Urhebergesetz sowie u.U. nach Parag.1,3,4,18 und 19 zivil- und strafrechtlich verfolgt. Bezueglich Rechtsansprueche a.d. Benutzung gelten unsere allgemeinen Verkaufs- und Lieferbedingungen.