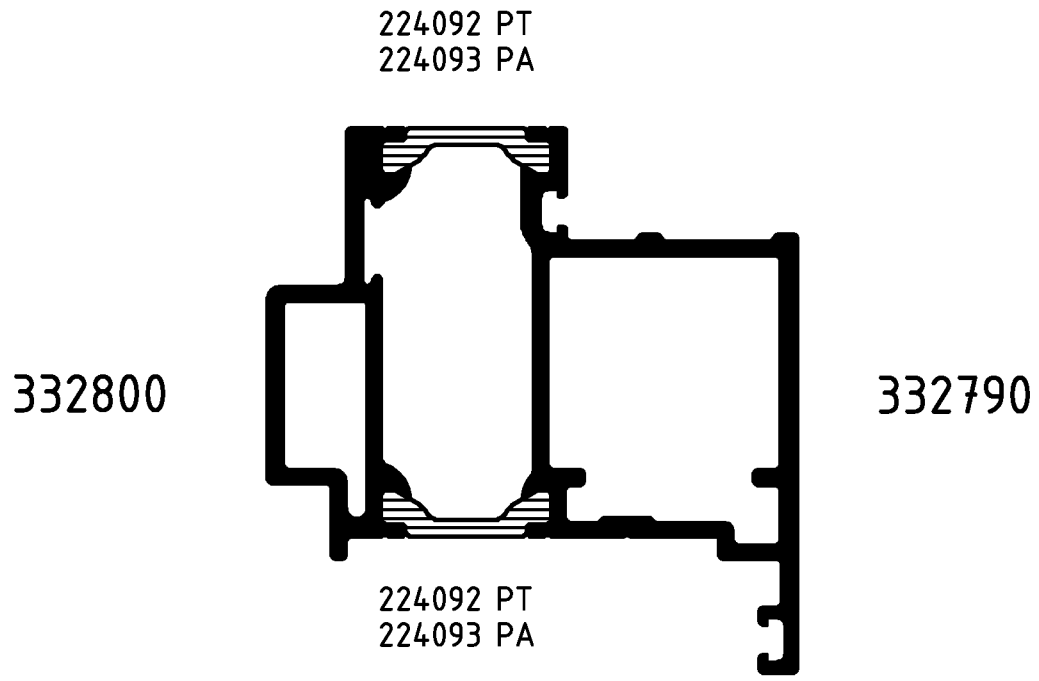

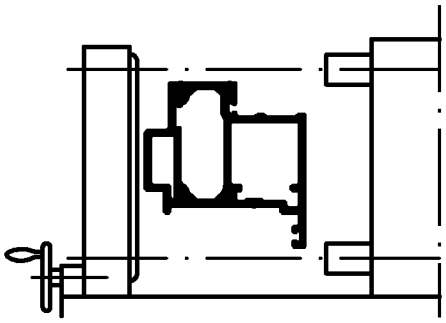

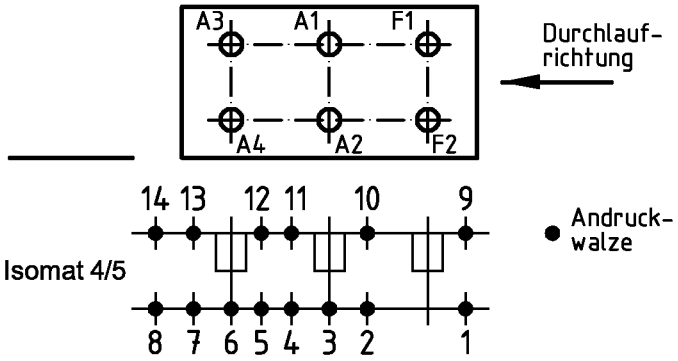

(Pos. 8 u. 14 nur im Isomat 4)

Bitte beachten Sie die technischen Hinweise in den Isomat-Handbüchern
und überprüfen Sie das Rollergebnis anhand des Prüfplanes!

	Stck.	Art.-Nr. für Isomat 5	Art.-Nr. für Isomat 4	Bestückungsfolge (v. innen nach außen)
A1	1	280696 A	280696 A	R1/A1/R2/S1
A2	1	280696 A	280696 A	R1/A2
A3	1	280697 A	280696 A	R1/A3/R2/S1
A4	1	280697 A	280696 A	R1/A4
F1	1	280695 A		R1/F1
F2	1	280695 A		R1/F2

	Stck.	Art.-Nr. Zubehör
R1	6	280752
R2	2	296565
S1	2	282014

		Zulässige Abweichung Permissable tolerance	Oberflächenabwicklung Circumference	
			mech. polished	–
			uml. total	
Paßmaße Close tol.	Abmaße Std. tolerance		beschichtet coated	

Original / Änderung Revision / Version	0302	Datum Date	Name
Name	Finkemeyer	16.12.2005	FINKCA
SA1 entfernt	gez. drawn		Finkemeyer
	gepr. checked		Winkler
	ges. seen		K1.6

VP PU

Info-Plan:

Maßstab Scale 1 : 1

Gewicht Weight g/m

Werkstoff Material

Benennung Title

Rollenplan
Isomat 4/5

ROYAL S 70 IsoModul

Zeichn.-Nr. Drawing No. 360940 RP 1000

SCHÜCO

EDV erstellt
Ohne Unterschrift gültig
generated by EDP
valid without signature

Ersatz für
Replacement
for

Technical data subject to change. © Schüco International KG, Bielefeld, Germany. All Rights Reserved.
Technische Änderungen vorbehalten. © Schüco International KG, Bielefeld, Germany. Alle Rechte vorbehalten.