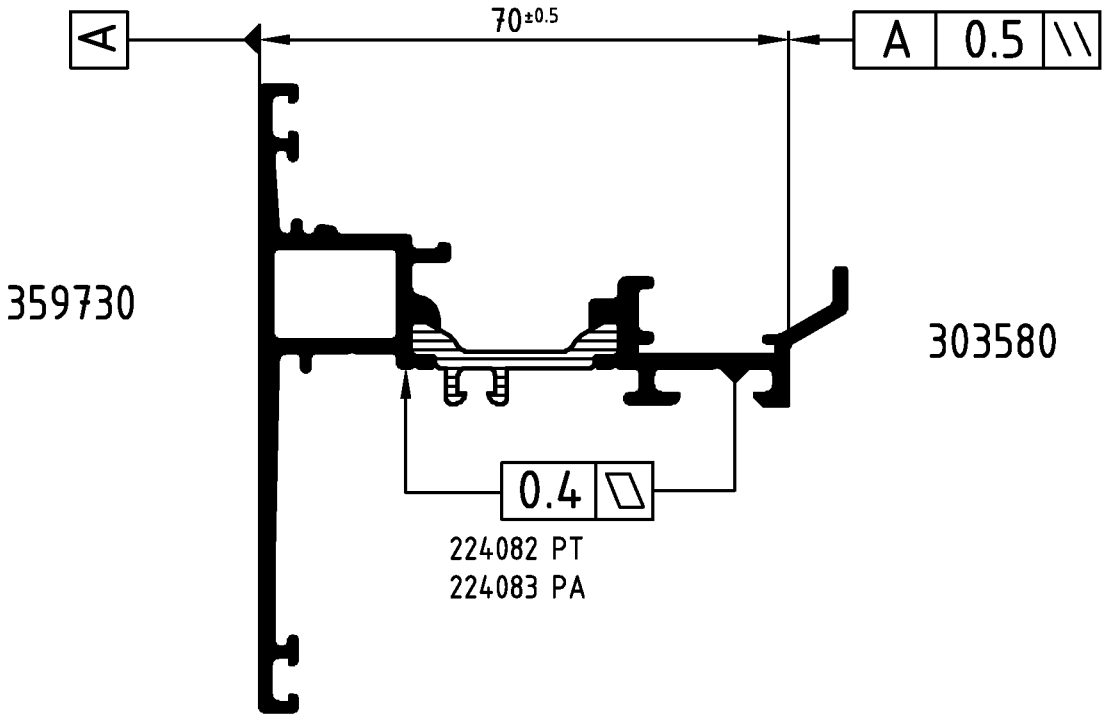

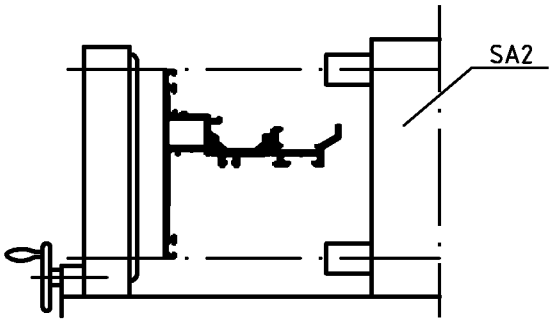

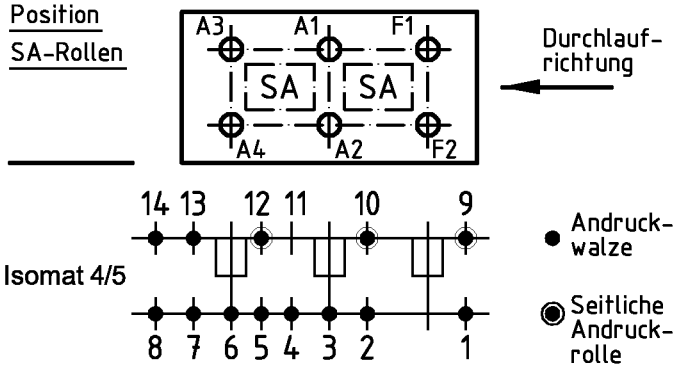

Bitte beachten Sie die technischen Hinweise in den Isomat-Handbüchern
und überprüfen Sie das Rollergebnis anhand des Prüfplanes!

	Stck.	Art.-Nr. für Isomat 5	Art.-Nr. für Isomat 4	Bestückungsfolge (v. innen nach außen)
A1	1	299784	299784	
A2	1	280699 A	280699 A	R1/R2/A2
A3	1	299784	299784	
A4	1	280700 A	280699 A	R1/R2/A4
F1	1	299784		
F2	1	280698 A		R1/R2/F2

	Stck.	Art.-Nr. Zubehör
R1	3	280749
R2	3	280752
SA2	3	299628

Zulässige Abweichung / Permissable tolerance		Oberflächenabwicklung / Circumference	
		mech. polished	–
		uml. total	
Paßmaße / Close tol.	Abmaße / Std. tolerance	beschichtet / coated	
Original / Änderung / Revision / Version	0100	Datum / Date	Name
Name		08.02.2006	FINKCA
		gez. / drawn	Finkemeyer
		gepr. / checked	Winkler
		ges. / seen	Nienhüser

VP / PU

Info-Plan:

Maßstab / Scale 1 : 1

Gewicht / Weight g/m

Werkstoff / Material

Benennung / Title

Rollenplan
Isomat 4/5

Royal S 70 BS IsoModul

Zeichn.-Nr. / Drawing No. 360980 RP 1000

EDV erstellt / Ohne Unterschrift gültig / generated by EDP / valid without signature

Ersatz für / Replacement for

SCHÜCO

Technical data subject to change. © Schüco International KG, Bielefeld, Germany. All Rights Reserved.
Technische Änderungen vorbehalten. © Schüco International KG, Bielefeld, Germany. Alle Rechte vorbehalten.