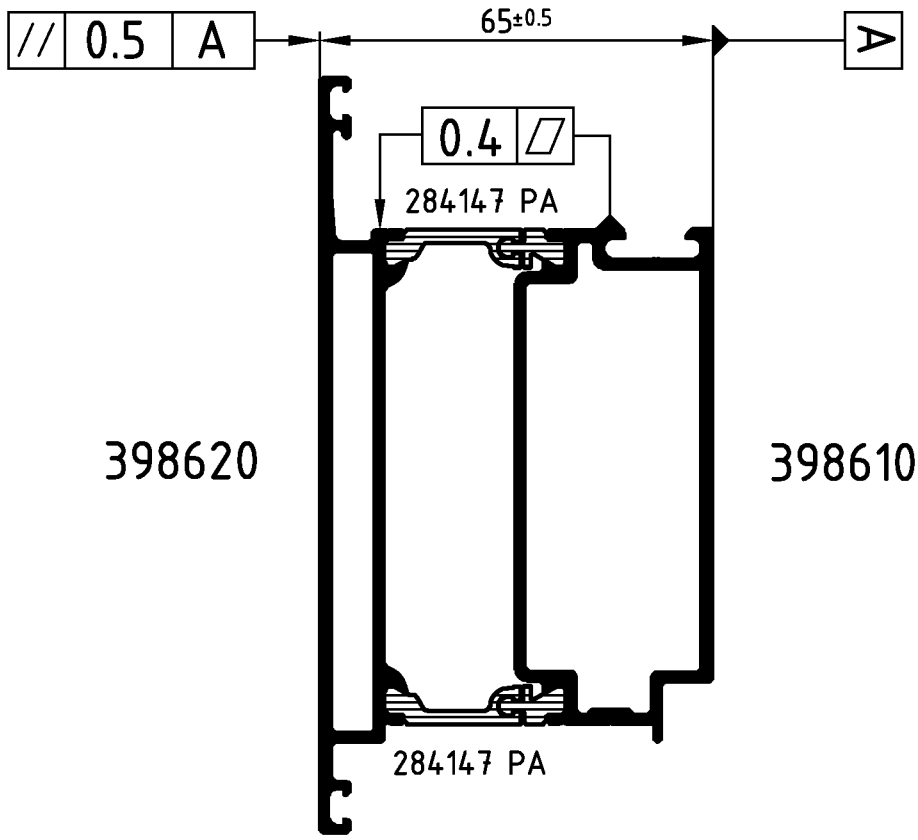

Achtung: Das Rollergebnis ist nach dem Verbund des Profiles anhand der Prüfmaße im Rollenplan
Attention: zu kontrollieren! Beachten Sie bitte auch die technischen Prüfhinweise im aktuellen Rollenhandbuch.

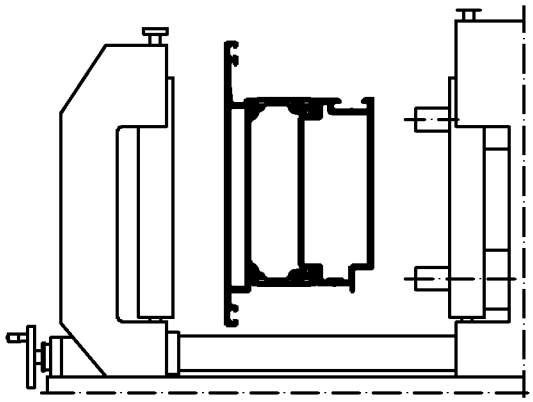

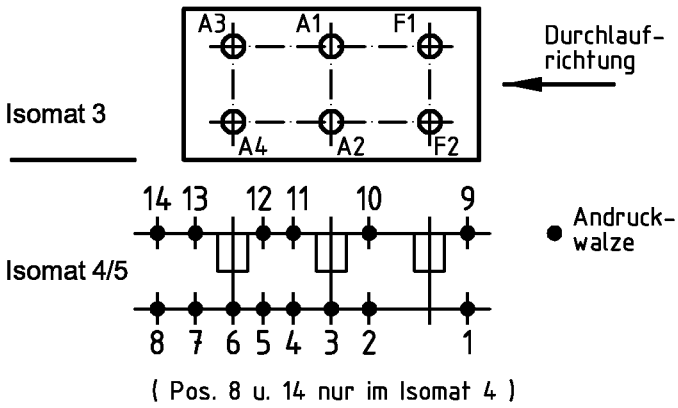

	Stck. Qty.	Art.-Nr. Art.-No. für Isomat 3/5	Art.-Nr. Art.-No. für Isomat 4	Bestückungsfolge (v. innen nach außen) Assembly sequence (inside to outside)
A1	1	283128 B	283128 B	R1/R2/A1/R3
A2	1	283128 B	283128 B	R1/R2/A2/R3
A3	1	283129 B	283128 B	R1/R2/A3/R3
A4	1	283129 B	283128 B	R1/R2/A4/R3
F1	1	283127 B		R1/R2/F1/R3
F2	1	283127 B		R1/R2/F2/R3

	Stck. Qty.	Art.-Nr. Zubehör Art.-No. Accessories
R1	6	283316 (19.5 mm)
R2	6	296565 (4.8 mm)
R3	6	296452 (1.5 mm)

Zulässige Abweichung Permissable tolerance	Oberflächenabwicklung Circumference	VP PU	Info-Plan:
	mech. polished –	Maßstab Scale 1 : 1	Gewicht Weight g/m
Paßmaße Close tol. / Abmaße Std. tolerance	beschichtet coated — - —	Werkstoff Material	
Original / Änderung Revision / Version 0302	Datum Date / Name		
Name Finkemeyer	17.10.2006 finkca	Benennung Title	Rollenplan Isomat 3/4/5
	gez. drawn Finkemeyer	Schüco ADS 65	IsoModul
	gepr. checked Winkler	Zeichn.-Nr. Drawing No.	362210 RP 1000
	ges. seen Nienhüser	EDV erstellt Ohne Unterschrift gültig generated by EDP valid without signature	Ersatz für Replacement for

SCHÜCO

Technical data subject to change. © Schüco International KG, Bielefeld, Germany. All Rights Reserved.
Technische Änderungen vorbehalten. © Schüco International KG, Bielefeld, Germany. Alle Rechte vorbehalten.