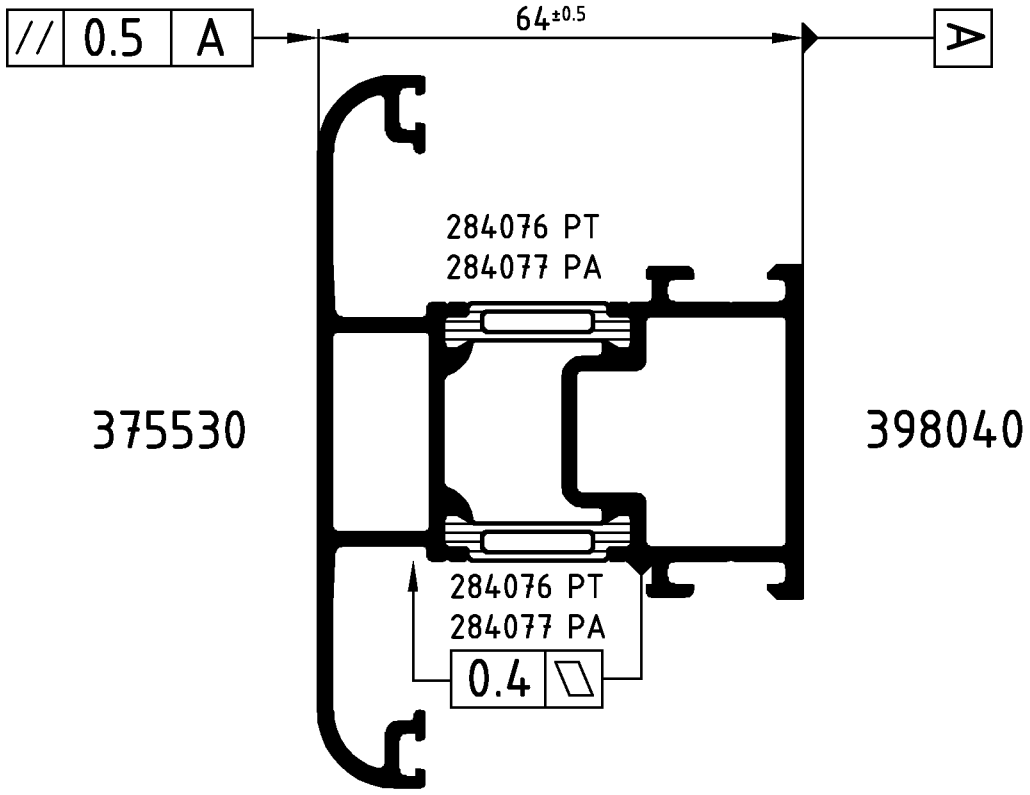

Achtung: Das Rollergebnis ist nach dem Verbund des Profiles anhand der Prüfmaße im Rollenplan
Attention: zu kontrollieren! Beachten Sie bitte auch die technischen Prüfhinweise im aktuellen Rollenhandbuch.

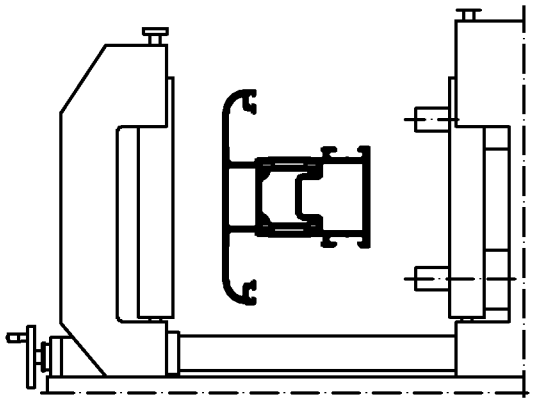

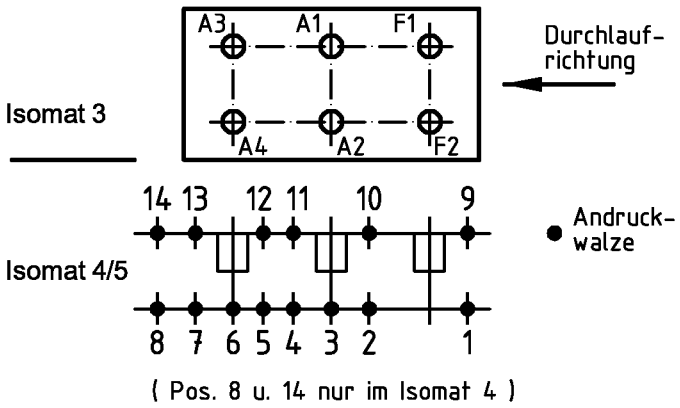

	Stck. Qty.	Art.-Nr. Art.-No. für Isomat 3/5	Art.-Nr. Art.-No. für Isomat 4	Bestückungsfolge (v. innen nach außen) Assembly sequence (inside to outside)
A1	1	282473 A	282473 A	R1/A1
A2	1	282473 A	282473 A	R1/A2
A3	1	282474 A	282473 A	R1/A3
A4	1	282474 A	282473 A	R1/A4
F1	1	282472 A		R1/F1
F2	1	282472 A		R1/F2

	Stck. Qty.	Art.-Nr. Zubehör Art.-No. Accessories
R1	6	280750 (Adapter)

Zulässige Abweichung Permissable tolerance		Oberflächenabwicklung Circumference		
		mech. polished	–	
		uml. total		
Paßmaße Close tol.	Abmaße Std. tolerance	beschichtet coated	— - —	
Original / Änderung Revision / Version	0100	Datum Date	Name	
Name		12.09.2006	finkca	
		gez. drawn	Finkemeyer	
		gepr. checked	Winkler	
		ges. seen	Nienhüser	

VP PU

Info-Plan:

Maßstab Scale 1 : 1

Gewicht Weight g/m

Werkstoff Material

Benennung Title

Rollenplan
Isomat 3/4/5

Schüco ADS 65SL IsoModul

SCHÜCO

Zeichn.-Nr. Drawing No. 362700 RP 1000

EDV erstellt
Ohne Unterschrift gültig
generated by EDP
valid without signature

Ersatz für Replacement for

Technical data subject to change. © Schüco International KG, Bielefeld, Germany. All Rights Reserved.
Technische Änderungen vorbehalten. © Schüco International KG, Bielefeld, Germany. Alle Rechte vorbehalten.