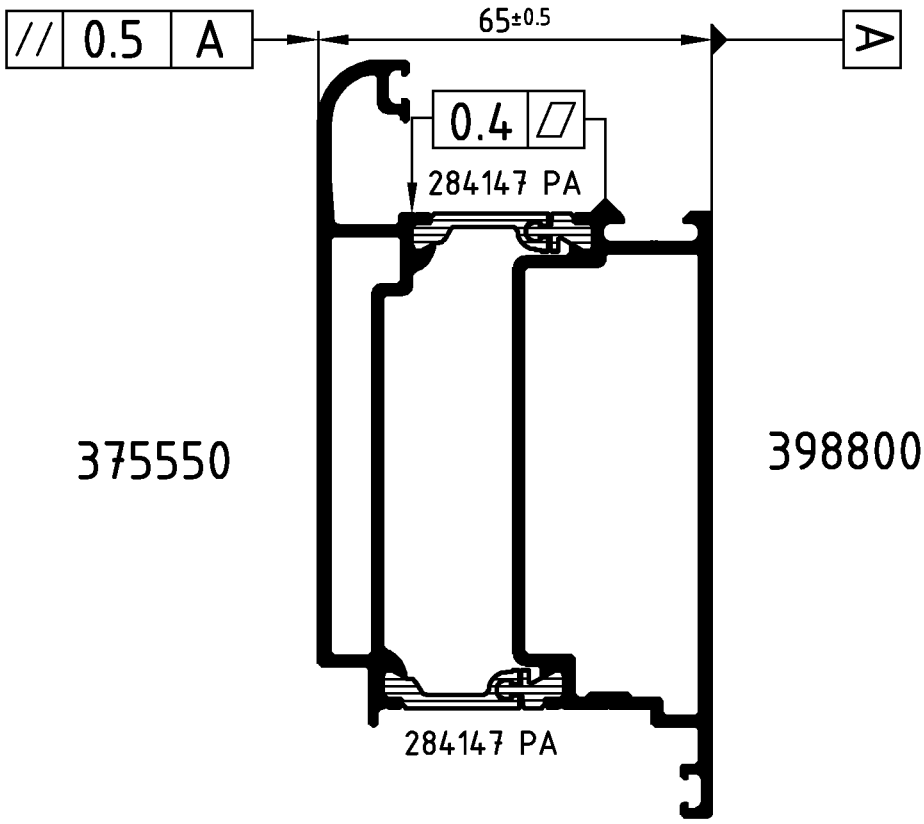

Achtung: Das Rollergebnis ist nach dem Verbund des Profiles anhand der Prüfmaße im Rollenplan
Attention: zu kontrollieren! Beachten Sie bitte auch die technischen Prüfhinweise im aktuellen Rollenhandbuch.

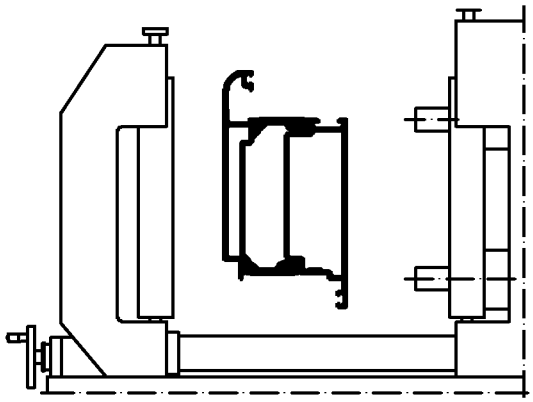

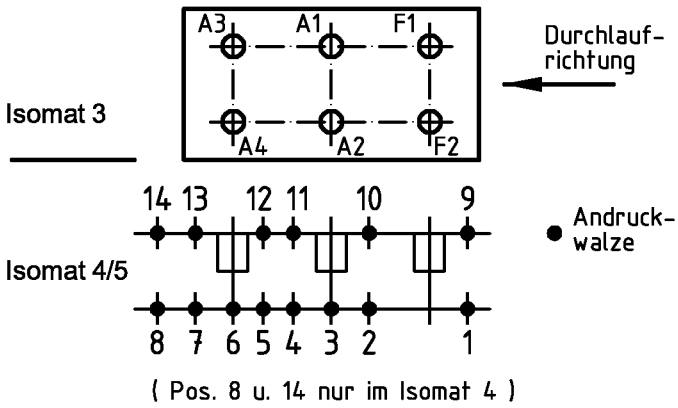

	Stck. Qty.	Art.-Nr. Art.-No. für Isomat 3/5	Art.-Nr. Art.-No. für Isomat 4	Bestückungsfolge (v. innen nach außen) Assembly sequence (inside to outside)
A1	1	283128 B	283128 B	R1/A1/R4
A2	1	283128 B	283128 B	R1/R2/A2/R3
A3	1	283129 B	283128 B	R1/A3/R4
A4	1	283129 B	283128 B	R1/R2/A4/R3
F1	1	283127 B		R1/F1/R4
F2	1	283127 B		R1/R2/F2/R3

	Stck. Qty.	Art.-Nr. Zubehör Art.-No. Accessories
R1	6	283316 (19.5 mm)
R2	3	296565 (4.8 mm)
R3	3	296452 (1.5 mm)
R4	3	280748 (6.0 mm)

Zulässige Abweichung / Permissable tolerance
Paßmaße / Close tol. — Abmaße / Std. tolerance
Oberflächenabwicklung / Circumference: mech. polished –; uml. total; beschichtet / coated — - —
VP / PU
Info-Plan:
Maßstab / Scale 1 : 1
Gewicht / Weight g/m
Werkstoff / Material

Original / Änderung Revision / Version	0201		Datum Date	Name
Name	Finkemeyer		14.09.2006	finkca
Ring 283316 hinzugefügt		gez. drawn		Finkemeyer
		gepr. checked		Winkler
		ges. seen		Nienhüser

Benennung / Title: Rollenplan
Isomat 3/4/5
Schüco ADS 65SL IsoModul

SCHÜCO

Zeichn.-Nr. / Drawing No. 362720 RP 1000

EDV erstellt / Ohne Unterschrift gültig / generated by EDP / valid without signature

Ersatz für / Replacement for

Technical data subject to change. © Schüco International KG, Bielefeld, Germany. All Rights Reserved.
Technische Änderungen vorbehalten. © Schüco International KG, Bielefeld, Germany. Alle Rechte vorbehalten.