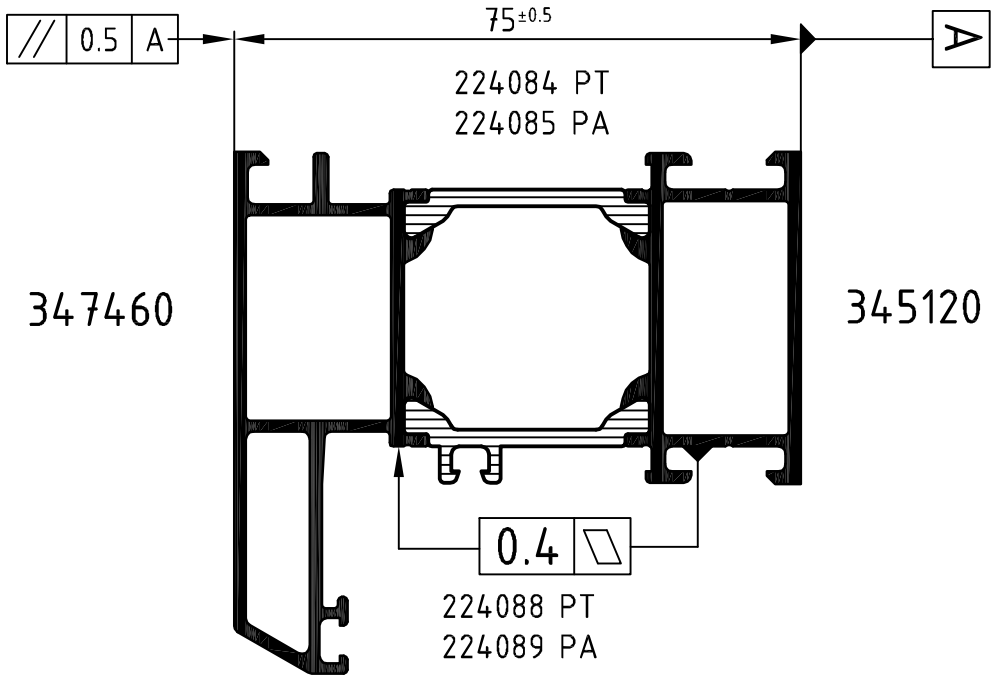

Achtung: Das Rollergebnis ist nach dem Verbund des Profiles anhand der Prüfmaße im Rollenplan
Attention: zu kontrollieren! Beachten Sie bitte auch die technischen Prüfhinweise im aktuellen Rollenhandbuch.

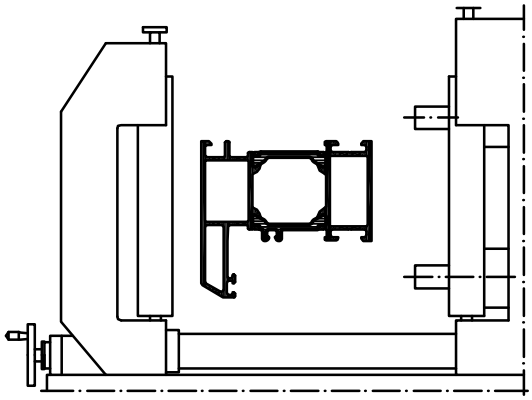

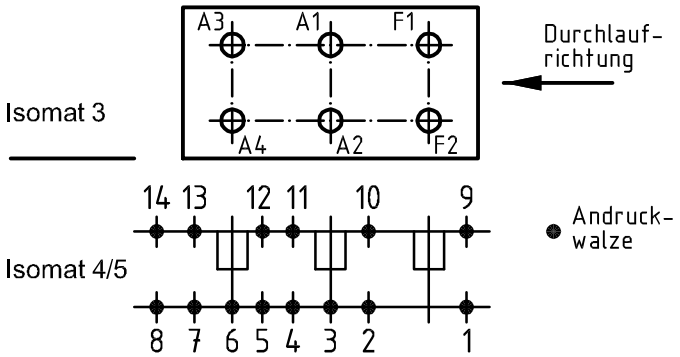

	Stck. Qty.	Art.-Nr. Art.-No. für Isomat 3/5	Art.-Nr. Art.-No. für Isomat 4	Bestückungsfolge (v. innen nach außen) Assembly sequence (inside to outside)
A1	1	280702 B	280702 B	R1/A1/R2
A2	1	280702 B	280702 B	R1/A2/R2
A3	1	280703 B	280702 B	R1/A3/R2
A4	1	280703 B	280702 B	R1/A4/R2
F1	1	280701 B		R1/F1/R3
F2	1	280701 B		R1/F2/R3

	Stck. Qty.	Art.-Nr. Zubehör Art.-No. Accessories
R1	6	282821 (20.0 mm)
R2	4	299293 (3.0 mm)
R3	2	296452 (1.5 mm)

Zulässige Abweichung Permissable tolerance		Oberflächenabwicklung Circumference	
		mech. polished	–
		uml. total	
Paßmaße Close tol.	Abmaße Std. tolerance	beschichtet coated	— - —
Original / Änderung Revision / Version	0201	Datum Date	Name
Name		03.12.2008	
Ringmaß eingefügt	gez. drawn	Finkemeyer	
	gepr. checked	Winkler	
	ges. seen	Nienhüser	

SCHÜCO

VP PU | Info-Plan:
Maßstab Scale 1 : 1 | Gewicht Weight
Werkstoff Material

Benennung Title
Rollenplan
Isomat 3/4/5
Schüco AWS 65 RL IsoModul

Zeichn.-Nr. Drawing No. 363570 RP 1000

EDV erstellt Ohne Unterschrift gültig generated by EDP valid without signature
Ersatz für Replacement for

Technical data subject to change. © Schüco International KG, Bielefeld, Germany. All Rights Reserved.
Technische Änderungen vorbehalten. © Schüco International KG, Bielefeld, Germany. Alle Rechte vorbehalten.