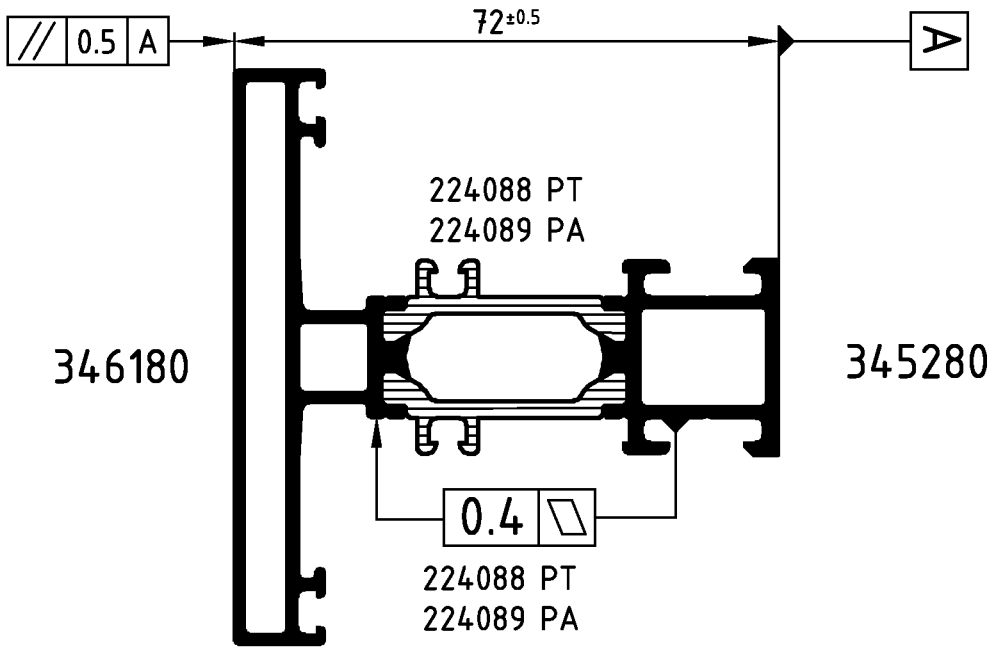


Achtung: Das Rollergebnis ist nach dem Verbund des Profiles anhand der Prüfmaße im Rollenplan
Attention: zu kontrollieren! Beachten Sie bitte auch die technischen Prüfhinweise im aktuellen Rollenhandbuch.

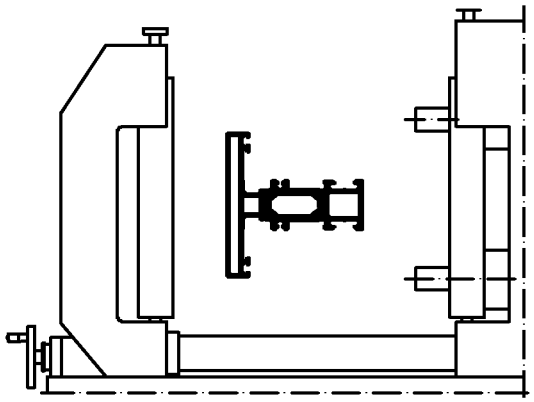

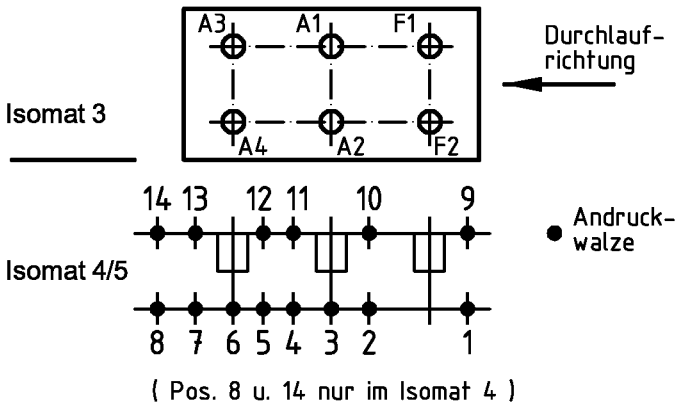


| | Stck. Qty. | Art.-Nr. Art.-No. für Isomat 3/5 | Art.-Nr. Art.-No. für Isomat 4 | Bestückungsfolge (v. innen nach außen) Assembly sequence (inside to outside) |
|---|---|---|---|---|
| A1 | 1 | 280702 B | 280702 B | R1/A1/R2 |
| A2 | 1 | 280702 B | 280702 B | R1/A2/R2 |
| A3 | 1 | 280703 B | 280702 B | R1/A3/R2 |
| A4 | 1 | 280703 B | 280702 B | R1/A4/R2 |
| F1 | 1 | 280701 B | | R1/F1/R3 |
| F2 | 1 | 280701 B | | R1/F2/R3 |

| | Stck. Qty. | Art.-Nr. Zubehör Art.-No. Accessories |
|---|---|---|
| R1 | 6 | 282821 (20.0 mm) |
| R2 | 4 | 299293 ( 3.0 mm) |
| R3 | 2 | 296452 ( 1.5 mm) |

Zulässige Abweichung / Permissable tolerance
Paßmaße / Close tol. — Abmaße / Std. tolerance

Oberflächenabwicklung / Circumference
mech. polished –
uml. total
beschichtet / coated — - —

VP / PU
Info-Plan:
Maßstab / Scale 1 : 1
Gewicht / Weight g/m
Werkstoff / Material

| Original / Änderung Revision / Version | 0201 | | Datum Date | Name |
|---|---|---|---|---|
| Name | Finkemeyer | | 21.05.2007 | FINKCA |
| Bemaßung geändert | | gez. drawn | | Finkemeyer |
| | | gepr. checked | | Winkler |
| | | ges. seen | | Nienhüser |

Benennung / Title
# Rollenplan
Isomat 3/4/5
Schüco AWS 65 IsoModul

SCHÜCO

Zeichn.-Nr. / Drawing No. 364210 RP 1000

EDV erstellt / Ohne Unterschrift gültig / generated by EDP / valid without signature

Ersatz für / Replacement for

Technical data subject to change. © Schüco International KG, Bielefeld, Germany. All Rights Reserved.
Technische Änderungen vorbehalten. © Schüco International KG, Bielefeld, Germany. Alle Rechte vorbehalten.