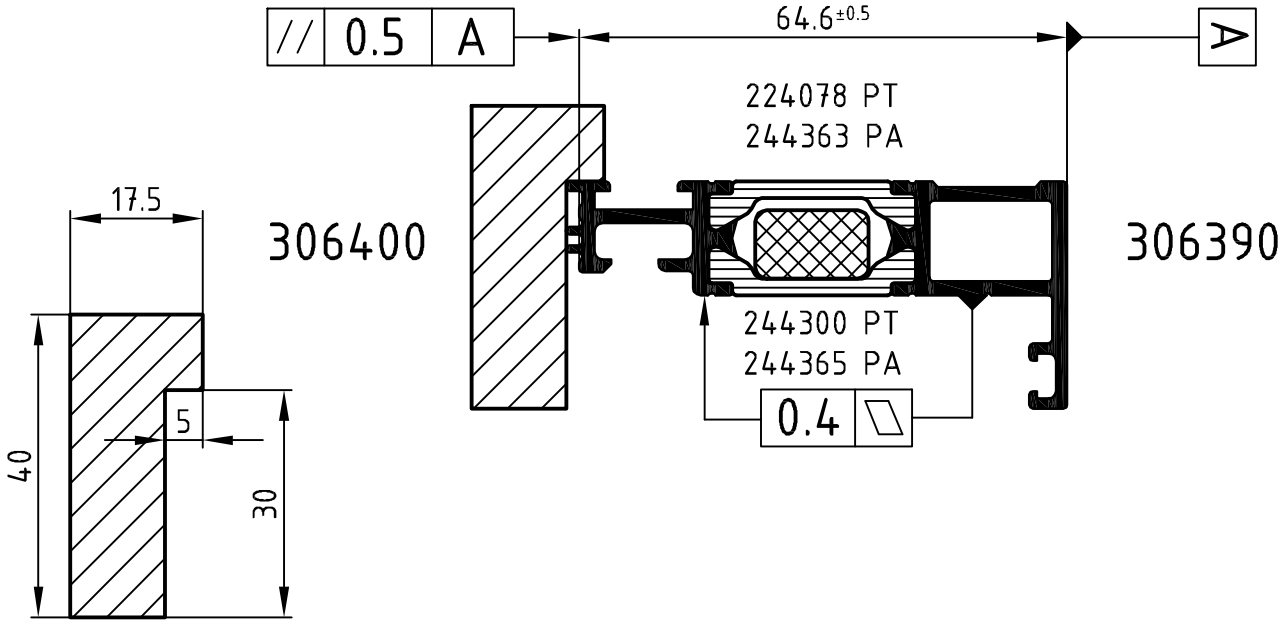


Rollbeilage in Eigenfertigung

Achtung: Das Rollergebnis ist nach dem Verbund des Profiles anhand der Prüfmaße im Rollenplan
Attention: zu kontrollieren! Beachten Sie bitte auch die technischen Prüfhinweise im aktuellen Rollenhandbuch.

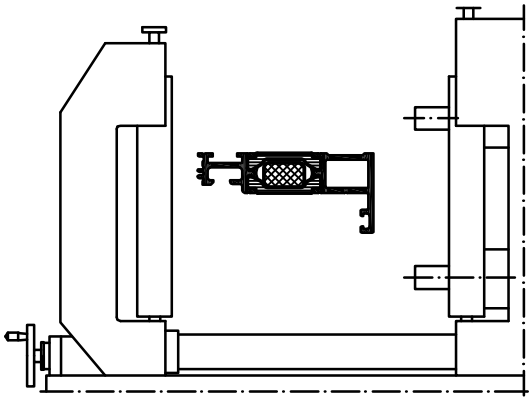

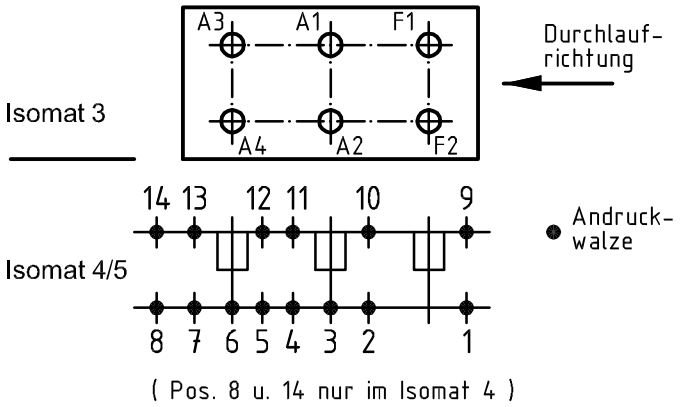


| | Stck. Qty. | Art.-Nr. Art.-No. für Isomat 3/5 | Art.-Nr. Art.-No. für Isomat 4 | Bestückungsfolge (v. innen nach außen) Assembly sequence (inside to outside) |
|---|---|---|---|---|
| A1 | 1 | 280699 B | 280699 B | R1/A1/R2 |
| A2 | 1 | 280699 B | 280699 B | R1/A2/R2 |
| A3 | 1 | 280700 B | 280699 B | R1/A3/R2 |
| A4 | 1 | 280700 B | 280699 B | R1/A4/R2 |
| F1 | 1 | 280698 B | | R1/F1/R2 |
| F2 | 1 | 280698 B | | R1/F2/R2 |

| | Stck. Qty. | Art.-Nr. Zubehör Art.-No. Accessories |
|---|---|---|
| R1 | 6 | 282821 (20.0 mm) |
| R2 | 6 | 296448 ( 8.0 mm) |

| | | | |
|---|---|---|---|
| Zulässige Abweichung Permissable tolerance | Oberflächenabwicklung Circumference | VP PU | Info-Plan: |
| | mech. polished – | Maßstab Scale 1 : 1 | Gewicht Weight |
| Paßmaße Close tol. / Abmaße Std. tolerance | uml. total / beschichtet coated — - — | Werkstoff Material | |
| Original / Änderung Revision / Version 0403 | Datum Date / Name | Benennung Title | Rollenplan Isomat 3/4/5 |
| Name | 21.01.2011 | | |
| Rollbeilage neu dazu | gez. drawn: Winkler | | Schüco AWS 70 WF.HI IsoModul |
| | gepr. checked: Finkemeyer | | |
| | ges. seen: Nienhüser | Zeichn.-Nr. Drawing No. | 366780 RP 1000 |
| SCHÜCO | | EDV erstellt Ohne Unterschrift gültig generated by EDP valid without signature | Ersatz für Replacement for |

Technical data subject to change. © Schüco International KG, Bielefeld, Germany. All Rights Reserved.
Technische Änderungen vorbehalten. © Schüco International KG, Bielefeld, Germany. Alle Rechte vorbehalten.