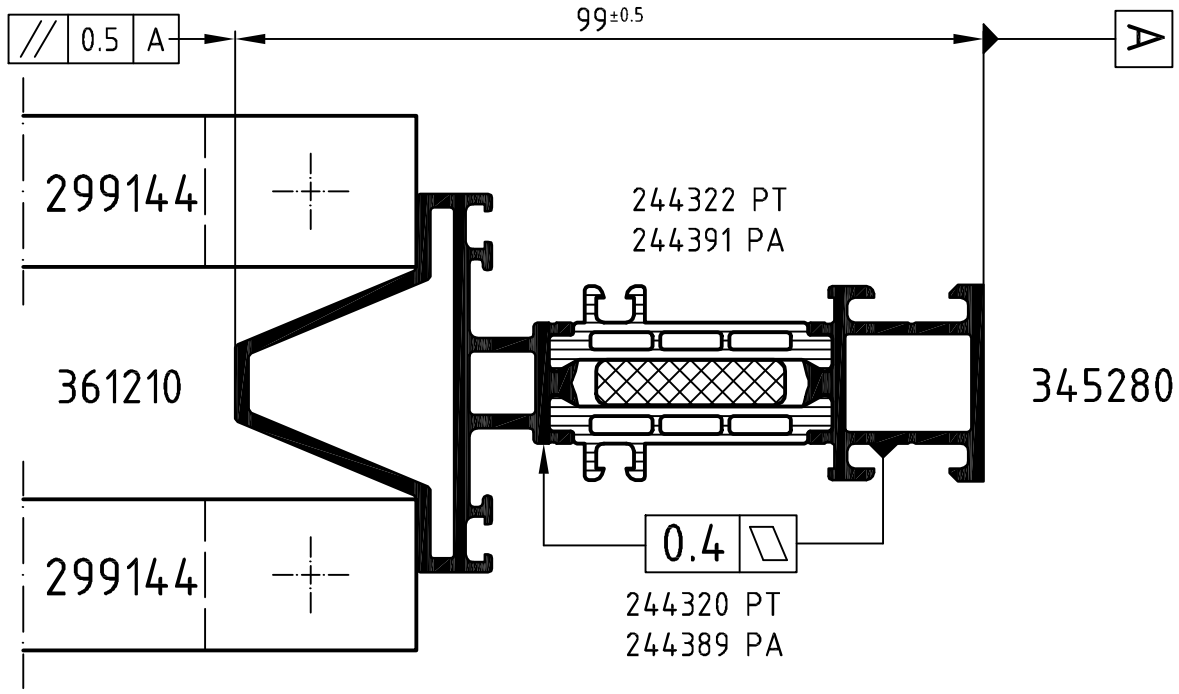

Achtung: / **Attention:** Das Rollergebnis ist nach dem Verbund des Profiles anhand der Prüfmaße im Rollenplan zu kontrollieren! Beachten Sie bitte auch die technischen Prüfhinweise im aktuellen Rollenhandbuch. Eine Pulverbeschichtung bzw. Eloxierung ist nach dem Verrollen auch mit PA-Stegen nicht möglich!

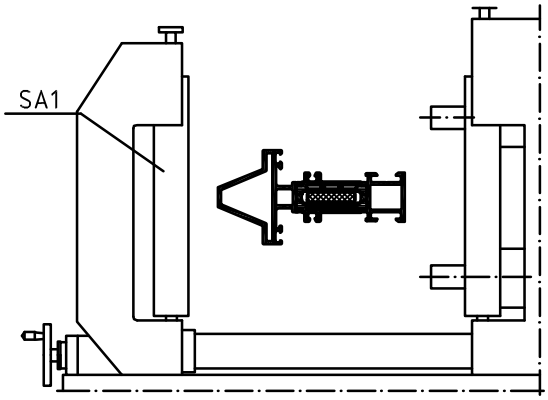

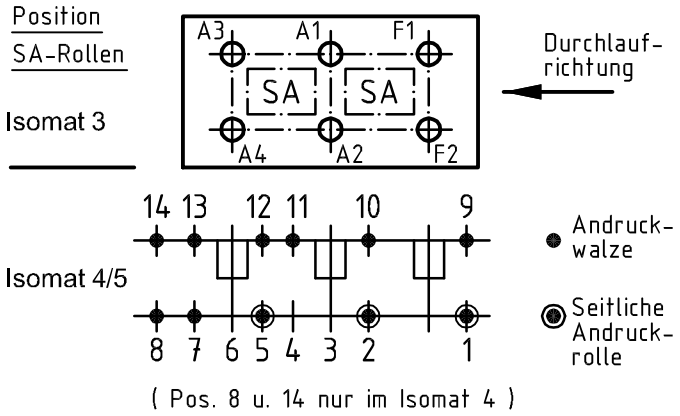

	Stck. Qty.	Art.-Nr. Art.-No. für Isomat 3/5	Art.-Nr. Art.-No. für Isomat 4	Bestückungsfolge (v. innen nach außen) Assembly sequence (inside to outside)
A1	1	280736 B	280736 B	R1/A1
A2	1	280736 B	280736 B	R1/A2
A3	1	280737 B	280736 B	R1/A3
A4	1	280737 B	280736 B	R1/A4
F1	1	280738 B		R1/F1
F2	1	280738 B		R1/F2

	Stck. Qty.	Art.-Nr. Zubehör Art.-No. Accessories
R1	6	282821 (20.0 mm)
SA1	6	299144*
		*Isomat 3: 4

Zulässige Abweichung Permissable tolerance	Oberflächenabwicklung Circumference	VP PU
	mech. polished –	Info-Plan:
	uml. total	Maßstab Scale 1 : 1
Paßmaße Close tol. / Abmaße Std. tolerance	beschichtet coated — - —	Gewicht Weight
Original / Änderung Revision / Version 0403	Datum Date / Name	Werkstoff Material
Name	05.12.2008	Benennung Title
Stck. entfernt	gez. drawn Finkemeyer	Rollenplan
	gepr. checked Winkler	Isomat 3/4/5
	ges. seen Nienhüser	Schüco AWS 70 WF.HI IsoModul
	SCHÜCO	Zeichn.-Nr. Drawing No. 366840 RP 1000
		EDV erstellt Ohne Unterschrift gültig generated by EDP valid without signature
		Ersatz für Replacement for

Technical data subject to change. © Schüco International KG, Bielefeld, Germany. All Rights Reserved.
Technische Änderungen vorbehalten. © Schüco International KG, Bielefeld, Germany. Alle Rechte vorbehalten.