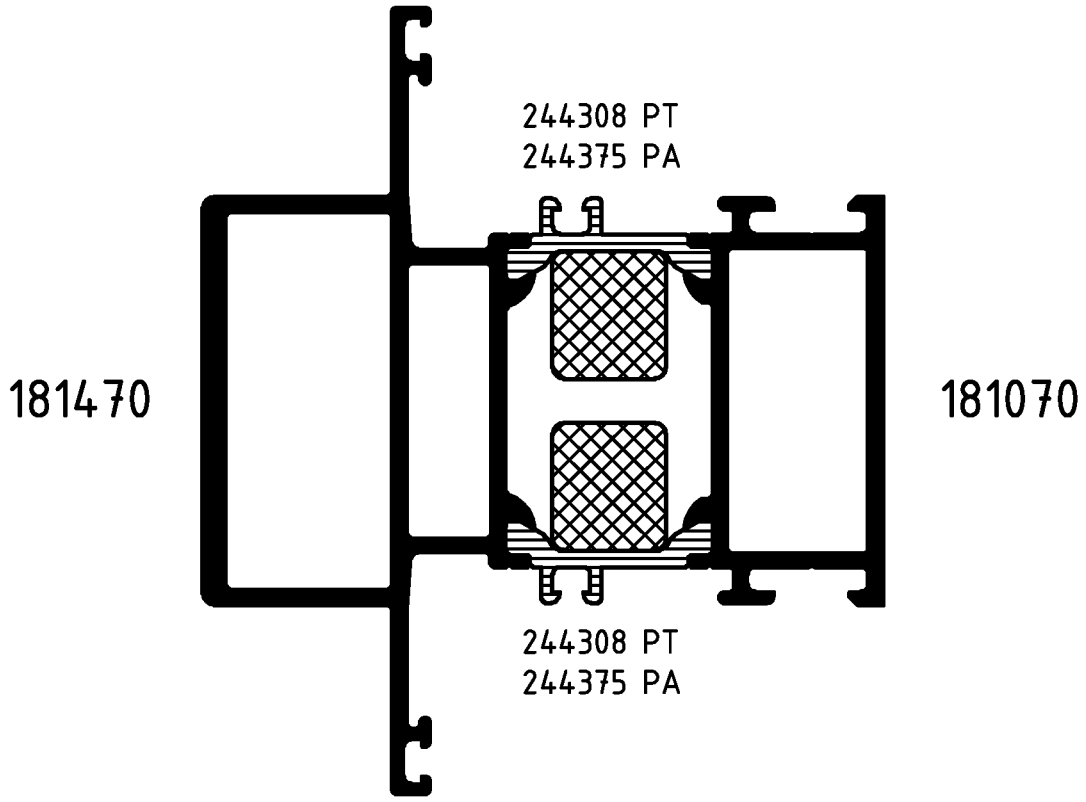

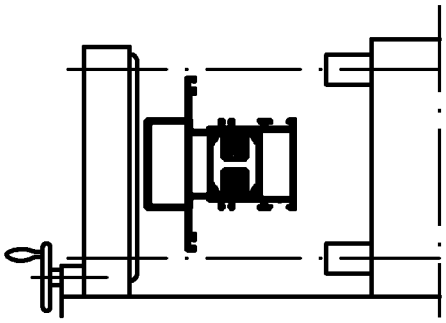

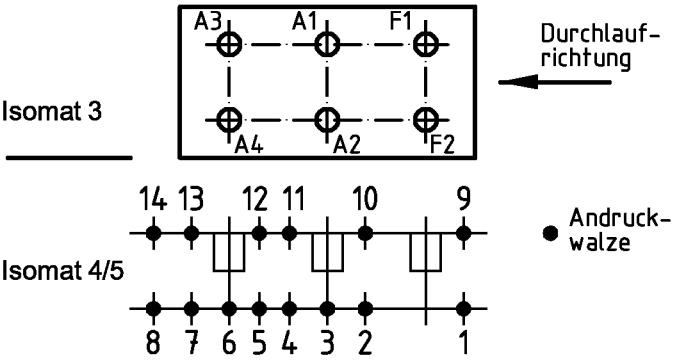

(Pos. 8 u. 14 nur im Isomat 4)

Bitte beachten Sie die technischen Hinweise in den Isomat-Handbüchern und überprüfen Sie das Rollergebnis anhand des Prüfplanes!

	Stck.	Art.-Nr. für Isomat 3/5	Art.-Nr. für Isomat 4	Bestückungsfolge (v. innen nach außen)
A1	1	280699 A	280699 A	R1/A1
A2	1	280699 A	280699 A	R1/A2
A3	1	280700 A	280699 A	R1/A3
A4	1	280700 A	280699 A	R1/A4
F1	1	280698 A		R1/F1
F2	1	280698 A		R1/F2

	Stck.	Art.-Nr. Zubehör
R1	6	280750

Zulässige Abweichung / Permissable tolerance	Oberflächenabwicklung / Circumference	VP / PU	Info-Plan:
mech. polished –		Maßstab / Scale 1 : 1	Gewicht / Weight g/m
uml. total			
Paßmaße / Close tol.	Abmaße / Std. tolerance	beschichtet / coated	Werkstoff / Material

Original / Änderung / Revision / Version	0201	Datum / Date	Name
Name	Helwer	20.06.2005	prakkeau
Zeichnung in AutoCAD erstellt	gez. / drawn		Helwer
	gepr. / checked		Finkemeyer
	ges. / seen		Nienhüser

Benennung / Title: **Rollenplan**
Isomat 3/4/5
Royal S 65.HI — IsoModul

SCHÜCO

Zeichn.-Nr. / Drawing No.: 370430 RP 1000

EDV erstellt / Ohne Unterschrift gültig / generated by EDP / valid without signature

Ersatz für / Replacement for

Fuer die Herstellung und Entwurf wird das Eigentum ausdrueckliich vorbehalten und der gesetzliche Schutz gemaess BGB Parag. 823,826,1004 voll in Anspruch genommen. -Unbefugte Vervielfaeltigungen, Verbreitungen und Wiedergaben -ganz oder teilweise- werden gmaess 2 Absatz 2 Ziffer 7,96ff. und 106ff. Urhebergesetz sowie u.U. nach Parag.1,3,4,18 und 19 zivil- und strafrechtlich verfolgt. Bezueglich Rechtsansprueche a.d. Benutzung gelten unsere allgemeinen Verkaufs- und Lieferbedingungen.