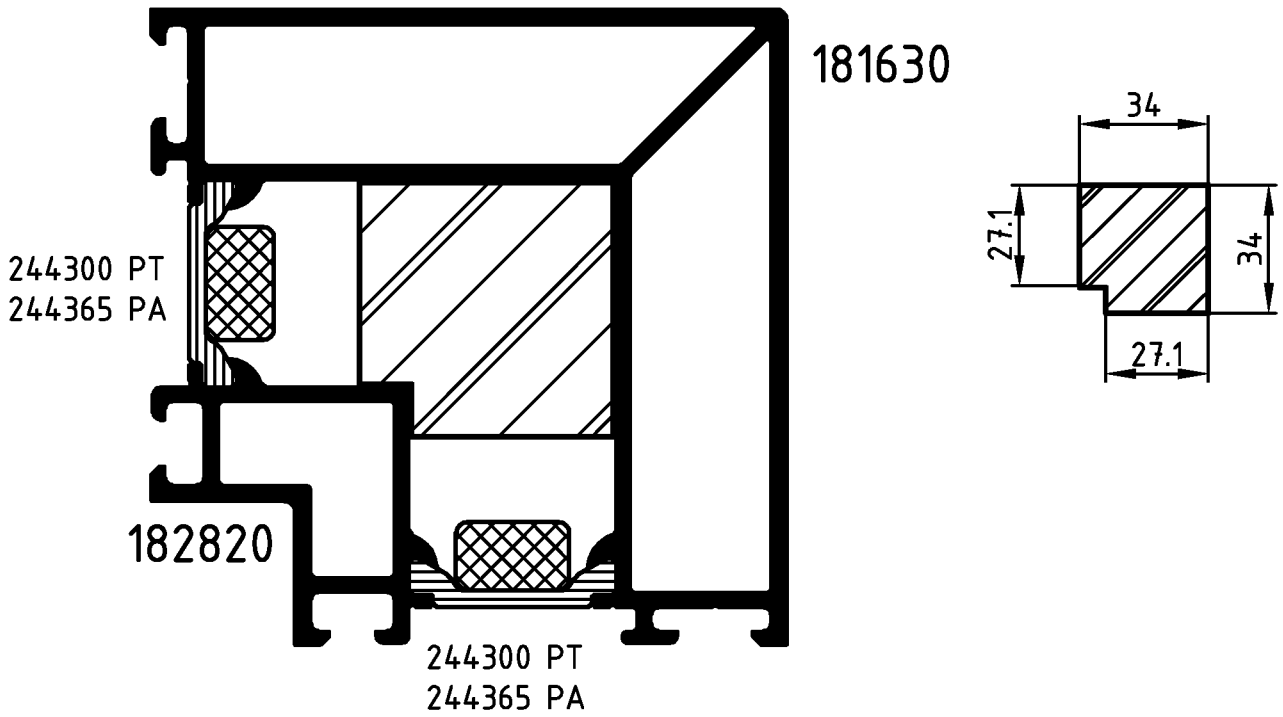

In 2 Durchgängen rollen!

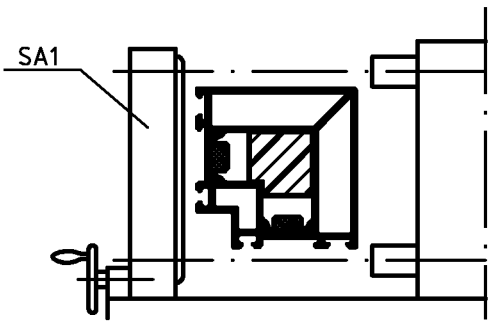

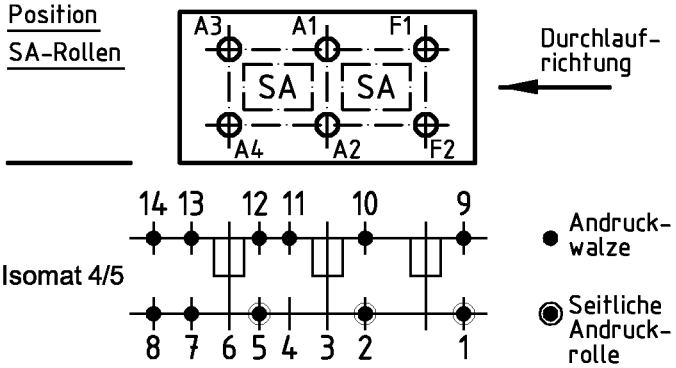

(Pos. 8 u. 14 nur im Isomat 4)

Bitte beachten Sie die technischen Hinweise in den Isomat-Handbüchern und überprüfen Sie das Rollergebnis anhand des Prüfplanes!

	Stck.	Art.-Nr. für Isomat 5	Art.-Nr. für Isomat 4	Bestückungsfolge (v. innen nach außen)
A1	1	296273	296273	
A2	1	293906	293906	A2/R1
A3	1	296273	296273	
A4	1	293907	293906	A4/R1
F1	1	296273		
F2	1	296345		

	Stck.	Art.-Nr. Zubehör
R1	2	296210
SA1	3	296866

		Zulässige Abweichung Permissable tolerance	Oberflächenabwicklung Circumference	
			mech. polished	–
			uml. total	
Paßmaße Close tol.	Abmaße Std. tolerance		beschichtet coated	

Original / Änderung Revision / Version	0201	Datum Date	Name
Name	Helwer	06.07.2005	prakkeau
Zeichnung in AutoCAD erstellt		gez. drawn	Helwer
		gepr. checked	Finkemeyer
		ges. seen	Nienhüser

SCHÜCO

VP PU | Info-Plan:

Maßstab Scale 1 : 1 | Gewicht Weight g/m

Werkstoff Material

Benennung Title

Rollenplan
Isomat 4/5

Royal S 65.HI IsoClassic

Zeichn.-Nr. Drawing No. 370590 RP 0000

EDV erstellt
Ohne Unterschrift gültig
generated by EDP
valid without signature

Ersatz für Replacement for

Fuer die Herstellung und Entwurf wird das Eigentum ausdrueckliich vorbehalten und der gesetzliche Schutz gemaess BGB Parag. 823,826,1004 voll in Anspruch genommen. -Unbefugte Vervielfaeltigungen, Verbreitungen und Wiedergaben -ganz oder teilweise- werden gmaess 2 Absatz 2 Ziffer 7,96ff. und 106ff. Urhebergesetz sowie u.U. nach Parag.1,3,4,18 und 19 zivil- und strafrechtlich verfolgt. Bezueglich Rechtsansprueche a.d. Benutzung gelten unsere allgemeinen Verkaufs- und Lieferbedingungen.