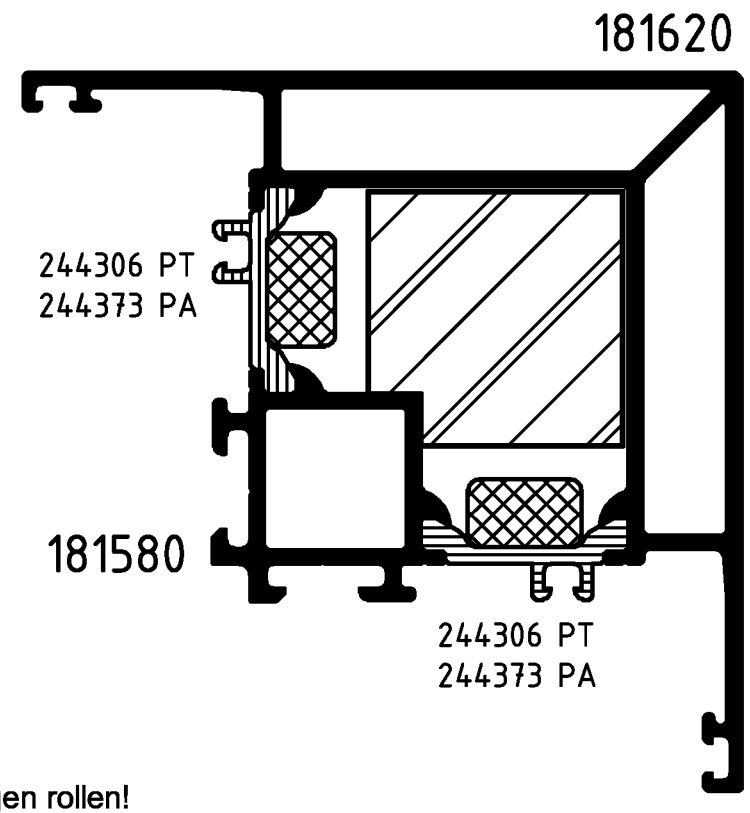

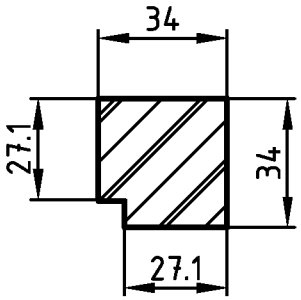

In 2 Durchgängen rollen!

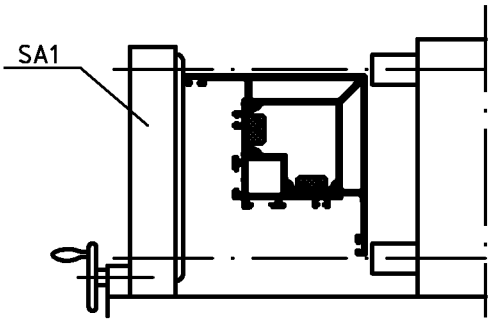

Position
SA-Rollen

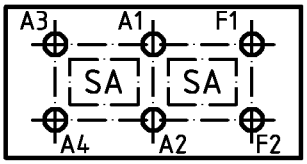

Durchlaufrichtung

Isomat 4/5

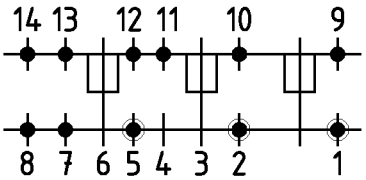

● Andruckwalze

◉ Seitliche Andruckrolle

(Pos. 8 u. 14 nur im Isomat 4)

Bitte beachten Sie die technischen Hinweise in den Isomat-Handbüchern und überprüfen Sie das Rollergebnis anhand des Prüfplanes!

	Stck.	Art.-Nr. für Isomat 5	Art.-Nr. für Isomat 4	Bestückungsfolge (v. innen nach außen)
A1	1	296273	296273	
A2	1	280699 B	280699 B	R1/A1/R1
A3	1	296273	296273	
A4	1	280700 B	280699 B	R1/A4/R1
F1	1	296273		
F2	1	280698 B		R1/F2/R1

	Stck.	Art.-Nr. Zubehör
R1	6	280753
SA1	3	296274

		Zulässige Abweichung Permissable tolerance	Oberflächenabwicklung Circumference	
			mech. polished	–
			uml. total	
Paßmaße Close tol.	Abmaße Std. tolerance		beschichtet coated	— - —

Original / Änderung Revision / Version	0201	Datum Date	Name
Name	Helwer	06.07.2005	GIRNMA
Zeichnung in AutoCAD erstellt		gez. drawn	Girnus
		gepr. checked	Girnus
		ges. seen	Nienhüser

SCHÜCO

VP PU | Info-Plan:

Maßstab Scale 1 : 1 | Gewicht Weight g/m

Werkstoff Material

Benennung Title

Rollenplan
Isomat 4/5

Royal S 65.HI IsoModul

Zeichn.-Nr. Drawing No. 370610 RP 1000

EDV erstellt Ohne Unterschrift gültig generated by EDP valid without signature

Ersatz für Replacement for

Fuer die Herstellung und Entwurf wird das Eigentum ausdrueckliich vorbehalten und der gesetzliche Schutz gemaess BGB Parag. 823,826,1004 voll in Anspruch genommen. -Unbefugte Vervielfaeltigungen, Verbreitungen und Wiedergaben -ganz oder teilweise- werden gmaess 2 Absatz 2 Ziffer 7,96ff. und 106ff. Urhebergesetz sowie u.U. nach Parag.1,3,4,18 und 19 zivil- und strafrechtlich verfolgt. Bezueglich Rechtsansprueche a.d. Benutzung gelten unsere allgemeinen Verkaufs- und Lieferbedingungen.