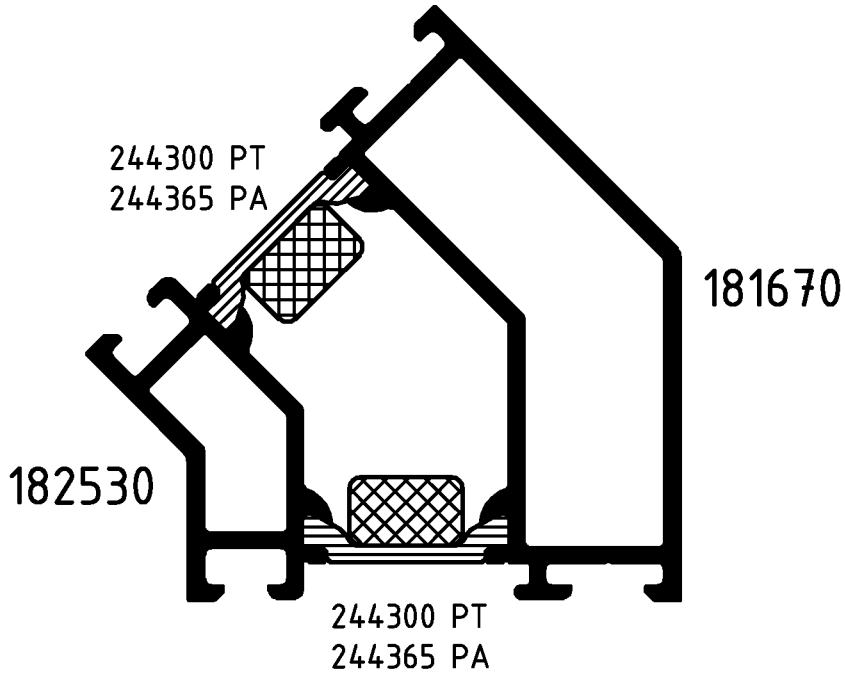

Jede Seite in 2 Durchgängen rollen!

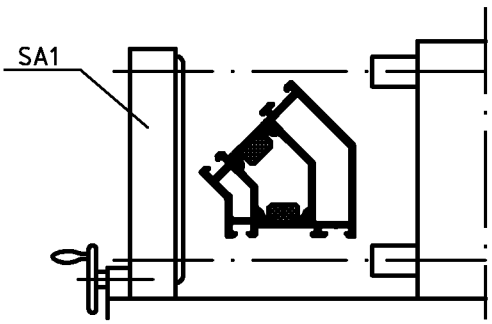

Position
SA-Rollen

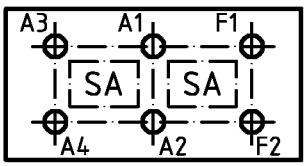

Durchlauf-
richtung

Isomat 4/5

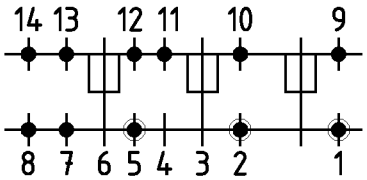

● Andruck-
walze

◉ Seitliche
Andruck-
rolle

(Pos. 8 u. 14 nur im Isomat 4)

Bitte beachten Sie die technischen Hinweise in den Isomat-Handbüchern
und überprüfen Sie das Rollergebnis anhand des Prüfplanes!

	Stck.	Art.-Nr. für Isomat 5	Art.-Nr. für Isomat 4	Bestückungsfolge (v. innen nach außen)
A1	1	296596	296596	
A2	1	280699 A	280699 A	R1/A2
A3	1	296596	296596	
A4	1	280700 A	280699 A	R1/A4
F1	1	296596		
F2	1	280698 A		R1/F2

	Stck.	Art.-Nr. Zubehör
R1	3	280750
SA1	3	296866

		Zulässige Abweichung Permissable tolerance	Oberflächenabwicklung Circumference	
			mech. polished	–
			uml. total	
Paßmaße Close tol.	Abmaße Std. tolerance		beschichtet coated	— - —

Original / Änderung Revision / Version	0201	Datum Date	Name
Name	Helwer	25.07.2005	prakkeau
Zeichnung in AutoCAD erstellt		gez. drawn	Helwer
		gepr. checked	Winkler
		ges. seen	Nienhüser

SCHÜCO

VP
PU

Info-Plan:

Maßstab
Scale 1 : 1

Gewicht
Weight g/m

Werkstoff
Material

Benennung
Title

Rollenplan
Isomat 4/5

Royal S 65.HI IsoModul

Zeichn.-Nr.
Drawing No. 370640 RP 1000

EDV erstellt
Ohne Unterschrift gültig
generated by EDP
valid without signature

Ersatz für
Replacement
for

Fuer die Herstellung und Entwurf wird das Eigentum ausdrueckliich vorbehalten und der gesetzliche Schutz gemaess BGB Parag. 823,826,1004 voll in Anspruch genommen. -Unbefugte Vervielfaeltigungen,
Verbreitungen und Wiedergaben -ganz oder teilweise- werden gmaess 2 Absatz 2 Ziffer 7,96ff. und 106ff. Urhebergesetz sowie u.U. nach Parag.1,3,4,18 und 19 zivil- und strafrechtlich verfolgt.
Bezueglich Rechtsansprueche a.d. Benutzung gelten unsere allgemeinen Verkaufs- und Lieferbedingungen.