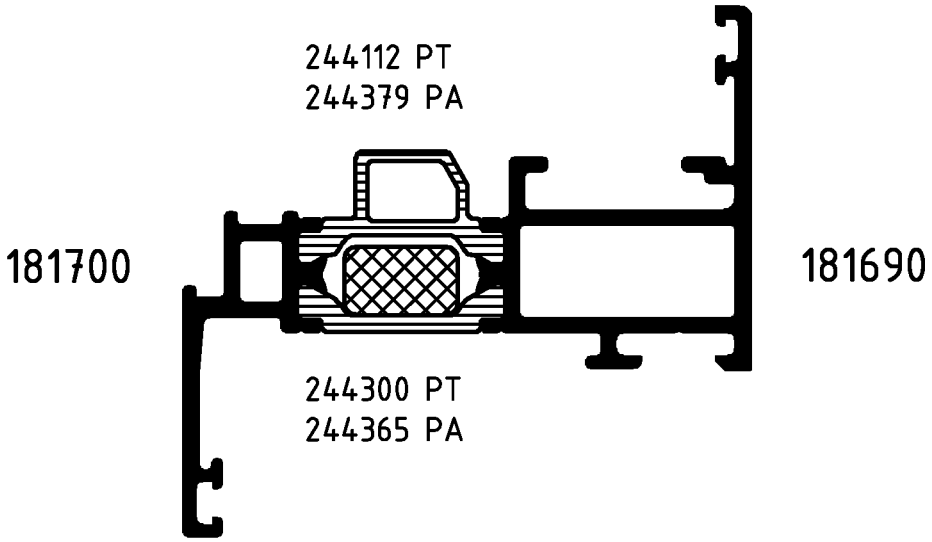

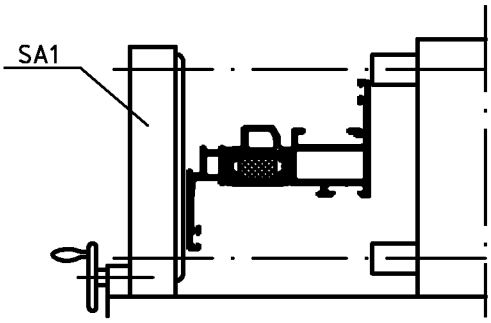

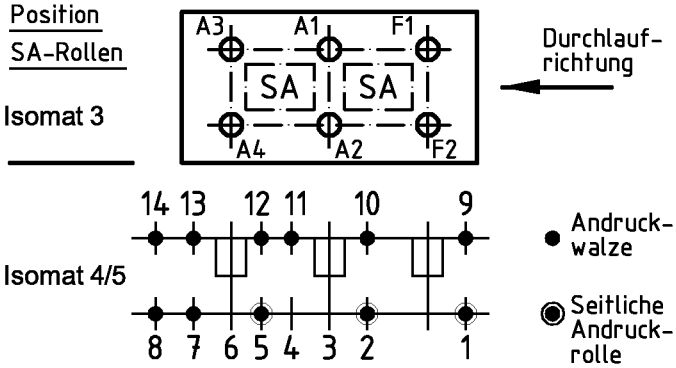

(Pos. 8 u. 14 nur im Isomat 4)

Bitte beachten Sie die technischen Hinweise in den Isomat-Handbüchern und überprüfen Sie das Rollergebnis anhand des Prüfplanes!

	Stck.	Art.-Nr. für Isomat 3/5	Art.-Nr. für Isomat 4	Bestückungsfolge (v. innen nach außen)
A1	1	280699 A	280699 A	R1/A1
A2	1	280699 A	280699 A	R1/A2
A3	1	280700 A	280699 A	R1/A3
A4	1	280700 A	280699 A	R1/A4
F1	1	280698 A		R1/F1
F2	1	280698 A		R1/F2

	Stck.	Art.-Nr. Zubehör
R1	6	280752
SA1	3	296863*
		*ISOMAT 3: 2Stck.

Zulässige Abweichung Permissable tolerance	Oberflächenabwicklung Circumference		VP PU	Info-Plan:
	mech. polished	–	Maßstab Scale 1 : 1	Gewicht Weight g/m
	uml. total			
Paßmaße Close tol. / Abmaße Std. tolerance	beschichtet coated	— - —	Werkstoff Material	
Original / Änderung Revision / Version 0302		Datum Date	Name	
Name Helwer		05.07.2005	prakkeau	Benennung Title: Rollenplan Isomat 3/4/5
Zeichnung in AutoCAD erstellt	gez. drawn		Helwer	Royal S 65.HI IsoModul
	gepr. checked		Finkemeyer	
	ges. seen		Nienhüser	
SCHÜCO				Zeichn.-Nr. Drawing No. 370660 RP 1000
				EDV erstellt Ohne Unterschrift gültig generated by EDP valid without signature
				Ersatz für Replacement for

Fuer die Herstellung und Entwurf wird das Eigentum ausdrueckliich vorbehalten und der gesetzliche Schutz gemaess BGB Parag. 823,826,1004 voll in Anspruch genommen. -Unbefugte Vervielfaeltigungen, Verbreitungen und Wiedergaben -ganz oder teilweise- werden gmaess 2 Absatz 2 Ziffer 7,96ff. und 106ff. Urhebergesetz sowie u.U. nach Parag.1,3,4,18 und 19 zivil- und strafrechtlich verfolgt. Bezueglich Rechtsansprueche a.d. Benutzung gelten unsere allgemeinen Verkaufs- und Lieferbedingungen.