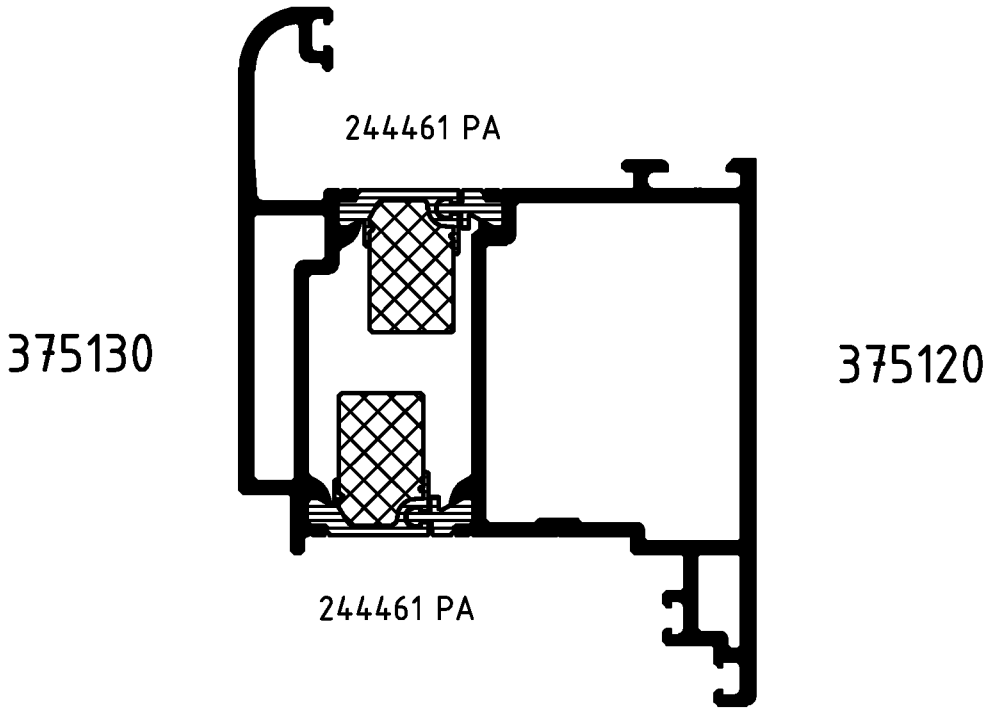

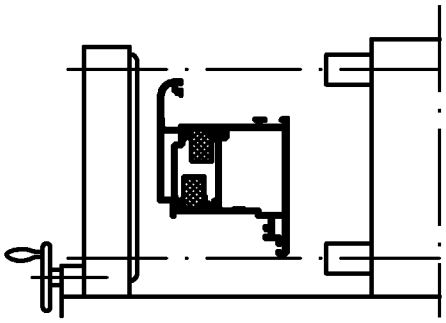

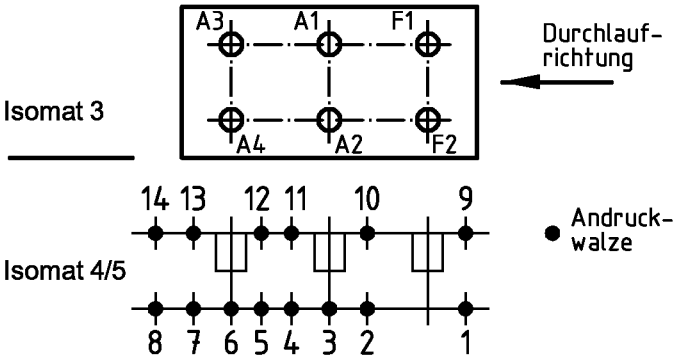

(Pos. 8 u. 14 nur im Isomat 4)

Bitte beachten Sie die technischen Hinweise in den Isomat-Handbüchern und überprüfen Sie das Rollergebnis anhand des Prüfplanes!

	Stck.	Art.-Nr. für Isomat 3/5	Art.-Nr. für Isomat 4	Bestückungsfolge (v. innen nach außen)
A1	1	293906	293906	R1/R2/A1
A2	1	293906	293906	R1/R2/R3/A2
A3	1	293907	293906	R1/R2/A3
A4	1	293907	293906	R1/R2/R3/A4
F1	1	296829		
F2	1	296708		R4/F2

	Stck.	Art.-Nr. Zubehör
R1	4	280753
R2	4	296207
R3	2	280743
R4	1	299293

Paßmaße Close tol.	Abmaße Std. tolerance	Zulässige Abweichung Permissable tolerance	Oberflächenabwicklung Circumference	
			mech. polished	–
			uml. total	
			beschichtet coated	

Original / Änderung Revision / Version	0100	Datum Date	Name
Name		06.02.2004	finkca
	gez. drawn		Finkemeyer
	gepr. checked		
	ges. seen		Nienhüser

SCHÜCO

VP PU	Info-Plan:
Maßstab Scale 1 : 1	Gewicht Weight g/m
Werkstoff Material	
Benennung Title	Rollenplan Isomat 3/4/5
ROYAL S 75.HI	IsoClassic
Zeichn.-Nr. Drawing No.	371110 RP 0000
EDV erstellt Ohne Unterschrift gültig generated by EDP valid without signature	Ersatz für Replacement for

Fuer die Herstellung und Entwurf wird das Eigentum ausdrueckliich vorbehalten und der gesetzliche Schutz gemaess BGB Parag. 823,826,1004 voll in Anspruch genommen. -Unbefugte Vervielfaeltigungen, Verbreitungen und Wiedergaben -ganz oder teilweise- werden gmaess 2 Absatz 2 Ziffer 7,96ff. und 106ff. Urhebergesetz sowie u.U. nach Parag.1,3,4,18 und 19 zivil- und strafrechtlich verfolgt. Bezueglich Rechtsansprueche a.d. Benutzung gelten unsere allgemeinen Verkaufs- und Lieferbedingungen.