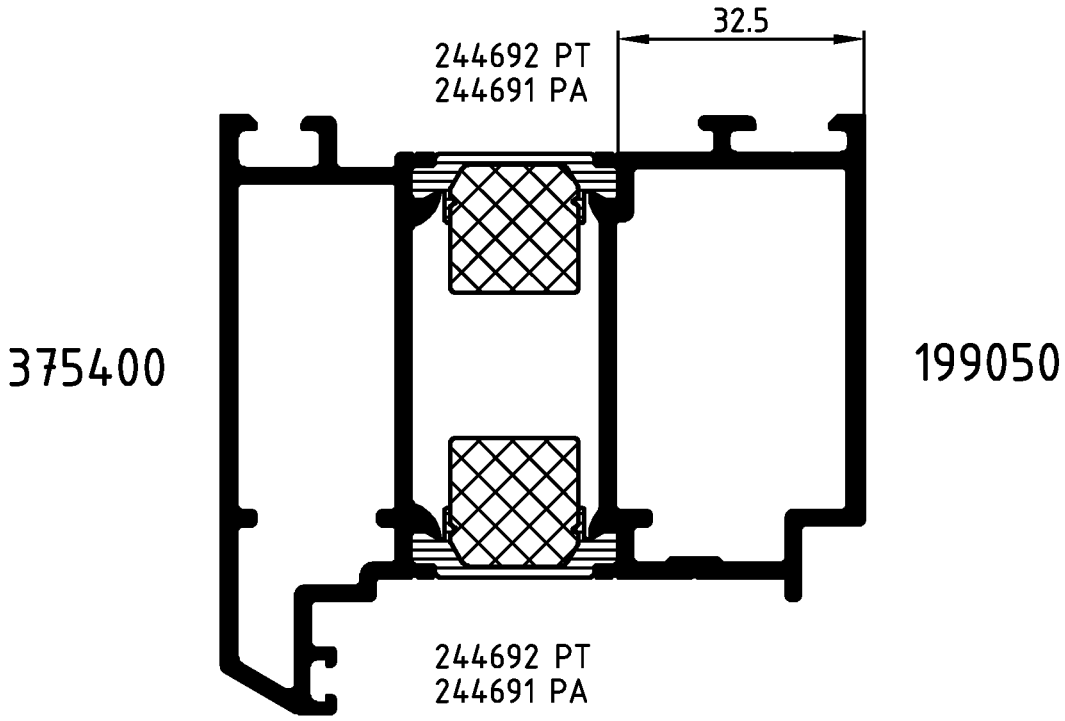


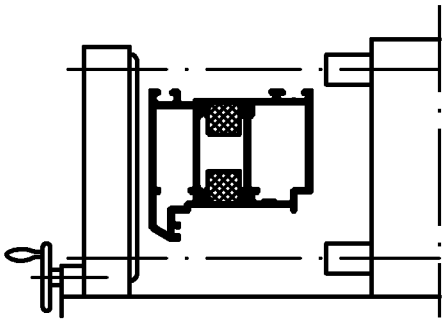

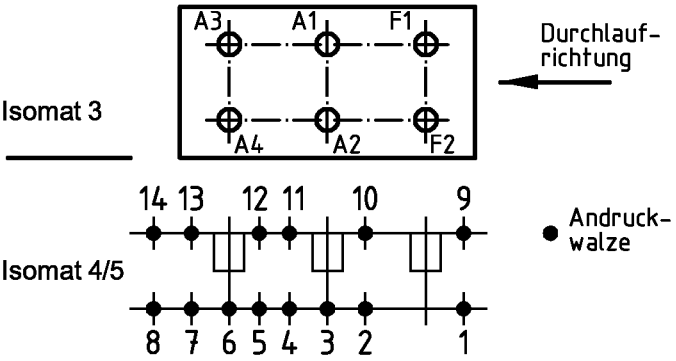


( Pos. 8 u. 14 nur im Isomat 4 )

**Bitte beachten Sie die technischen Hinweise in den Isomat-Handbüchern und überprüfen Sie das Rollergebnis anhand des Prüfplanes!**

| | Stck. | Art.-Nr. für Isomat 3/5 | Art.-Nr. für Isomat 4 | Bestückungsfolge ( v. innen nach außen ) |
|---|---|---|---|---|
| A1 | 1 | 280699 A | 280699 A | R1/A1 |
| A2 | 1 | 280699 A | 280699 A | R1/A2 |
| A3 | 1 | 280700 A | 280699 A | R1/A3 |
| A4 | 1 | 280700 A | 280699 A | R1/A4 |
| F1 | 1 | 280698 A | | R1/F1 |
| F2 | 1 | 280698 A | | R1/F2 |

| | Stck. | Art.-Nr. Zubehör |
|---|---|---|
| R1 | 6 | 280752 |

| | | | | |
|---|---|---|---|---|
| | | Zulässige Abweichung Permissable tolerance | Oberflächenabwicklung Circumference | |
| | | | mech. polished | – |
| | | | uml. total | |
| Paßmaße Close tol. | Abmaße Std. tolerance | | beschichtet coated | |

| | | | |
|---|---|---|---|
| Original / Änderung Revision / Version | 0100 | Datum Date | Name |
| Name | | 02.02.2004 | finkca |
| | gez. drawn | | Finkemeyer |
| | gepr. checked | | |
| | ges. seen | | Nienhüser |

SCHÜCO

VP PU

Info-Plan:

Maßstab Scale 1 : 1

Gewicht Weight g/m

Werkstoff Material

Benennung Title

# Rollenplan
## Isomat 3/4/5

ROYAL S 75.HI IsoModul

Zeichn.-Nr. Drawing No. 371420 RP 1000

EDV erstellt Ohne Unterschrift gültig generated by EDP valid without signature

Ersatz für Replacement for

Fuer die Herstellung und Entwurf wird das Eigentum ausdrueckliich vorbehalten und der gesetzliche Schutz gemaess BGB Parag. 823,826,1004 voll in Anspruch genommen. -Unbefugte Vervielfaeltigungen, Verbreitungen und Wiedergaben -ganz oder teilweise- werden gmaess 2 Absatz 2 Ziffer 7,96ff. und 106ff. Urhebergesetz sowie u.U. nach Parag.1,3,4,18 und 19 zivil- und strafrechtlich verfolgt. Bezueglich Rechtsansprueche a.d. Benutzung gelten unsere allgemeinen Verkaufs- und Lieferbedingungen.