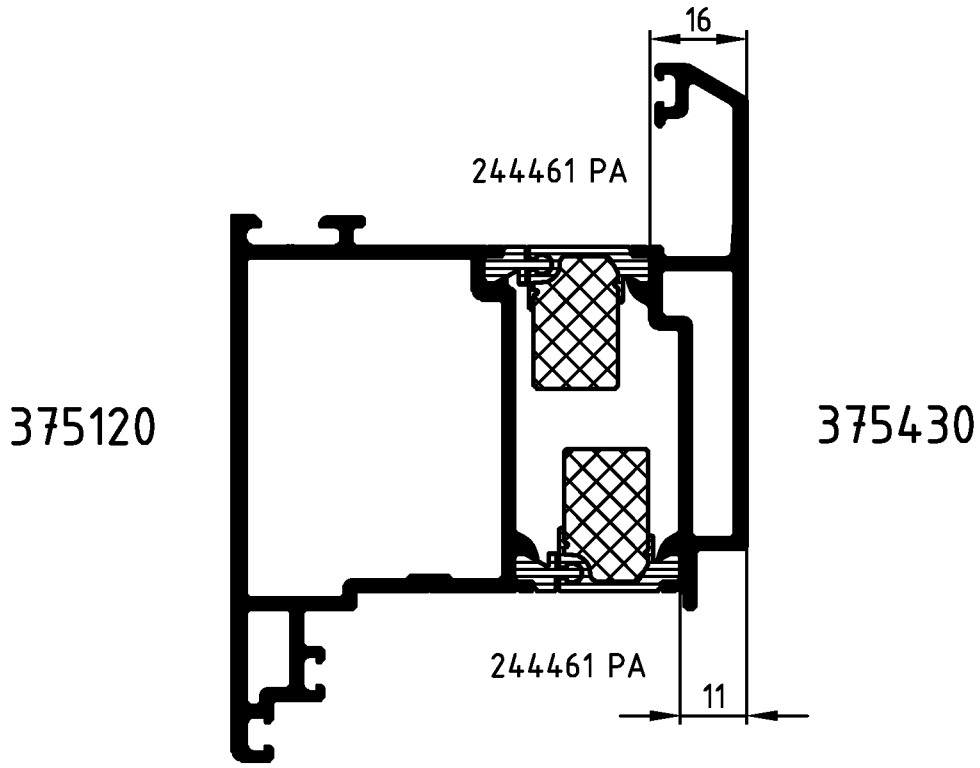

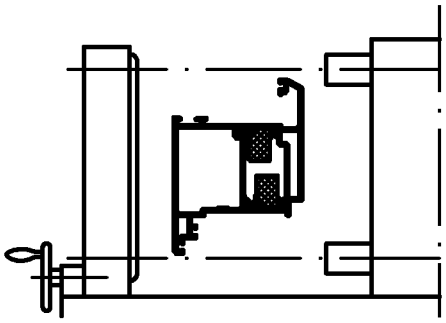

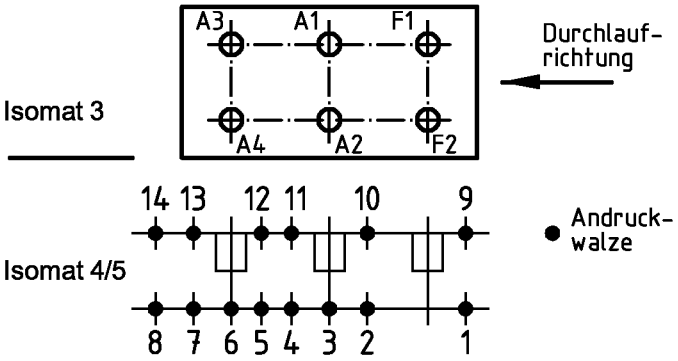

(Pos. 8 u. 14 nur im Isomat 4)

Bitte beachten Sie die technischen Hinweise in den Isomat-Handbüchern und überprüfen Sie das Rollergebnis anhand des Prüfplanes!

	Stck.	Art.-Nr. für Isomat 3/5	Art.-Nr. für Isomat 4	Bestückungsfolge (v. innen nach außen)
A1	1	280699 B	280699 B	R1/R2/A1/R3
A2	1	280699 B	280699 B	R1/R4/A2/R5
A3	1	280700 B	280699 B	R1/R2/A3/R3
A4	1	280700 B	280699 B	R1/R4/A4/R5
F1	1	280698 B		R1/R2/F1/R3
F2	1	280698 B		R1/R4/F2/R5

	Stck.	Art.-Nr. Zubehör
R1	6	280748
R2	3	296210
R3	3	280753
R4	3	280743
R5	3	296212

Zulässige Abweichung Permissable tolerance		Oberflächenabwicklung Circumference		
		mech. polished	–	
		uml. total		
Paßmaße Close tol.	Abmaße Std. tolerance	beschichtet coated		
Original / Änderung Revision / Version	0100	Datum Date	Name	
Name		04.02.2004	finkca	
		gez. drawn	Finkemeyer	
		gepr. checked		
		ges. seen	Nienhüser	

VP PU

Info-Plan:

Maßstab Scale 1 : 1

Gewicht Weight g/m

Werkstoff Material

Benennung Title

Rollenplan
Isomat 3/4/5

ROYAL S 75.HI IsoModul

Zeichn.-Nr. Drawing No. 371490 RP 1000

SCHÜCO

EDV erstellt Ohne Unterschrift gültig generated by EDP valid without signature

Ersatz für Replacement for

Fuer die Herstellung und Entwurf wird das Eigentum ausdrueckliich vorbehalten und der gesetzliche Schutz gemaess BGB Parag. 823,826,1004 voll in Anspruch genommen. -Unbefugte Vervielfaeltigungen, Verbreitungen und Wiedergaben -ganz oder teilweise- werden gmaess 2 Absatz 2 Ziffer 7,96ff. und 106ff. Urhebergesetz sowie u.U. nach Parag.1,3,4,18 und 19 zivil- und strafrechtlich verfolgt. Bezueglich Rechtsansprueche a.d. Benutzung gelten unsere allgemeinen Verkaufs- und Lieferbedingungen.