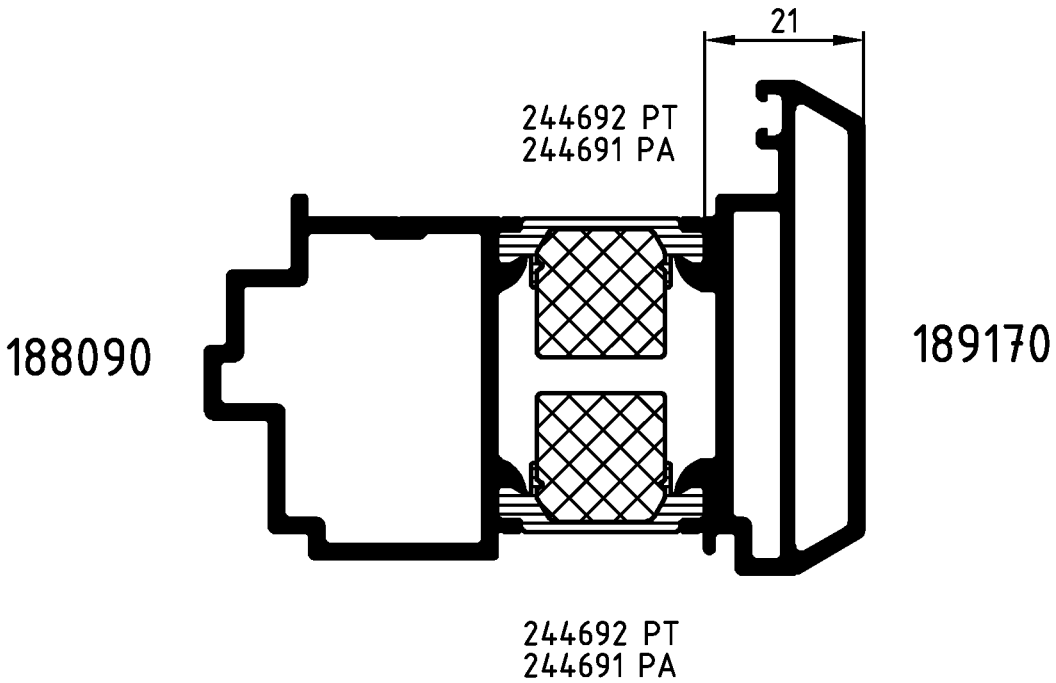

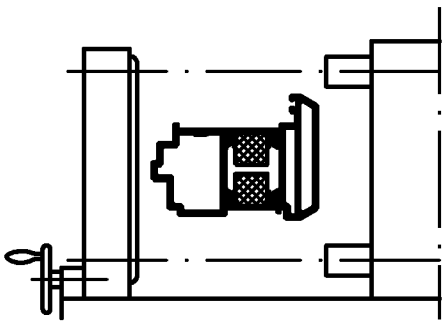

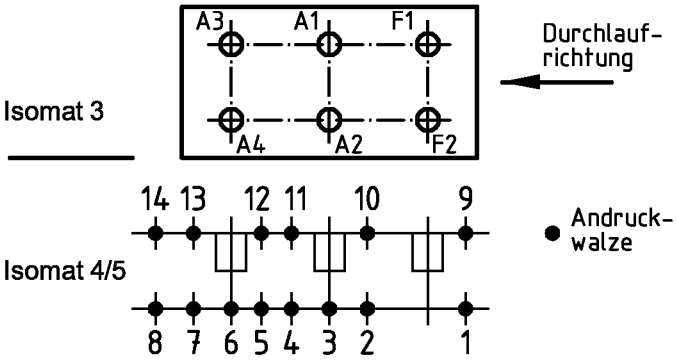

(Pos. 8 u. 14 nur im Isomat 4)

Bitte beachten Sie die technischen Hinweise in den Isomat-Handbüchern und überprüfen Sie das Rollergebnis anhand des Prüfplanes!

	Stck.	Art.-Nr. für Isomat 3/5	Art.-Nr. für Isomat 4	Bestückungsfolge (v. innen nach außen)
A1	1	280699 B	280699 B	R1/R2/A1/R3
A2	1	280699 B	280699 B	R1/R2/A2/R3
A3	1	280700 B	280699 B	R1/R2/A3/R3
A4	1	280700 B	280699 B	R1/R2/A4/R3
F1	1	280698 B		R1/R2/F1/R3
F2	1	280698 B		R1/R2/F2/R3

	Stck.	Art.-Nr. Zubehör
R1	6	280753
R2	6	280748
R3	6	280749

Zulässige Abweichung / Permissable tolerance		Oberflächenabwicklung / Circumference	
		mech. polished	–
		uml. total	
Paßmaße / Close tol.	Abmaße / Std. tolerance	beschichtet / coated	
Original / Änderung / Revision / Version	0100	Datum / Date	Name
Name		04.02.2004	finkca
		gez. / drawn	Finkemeyer
		gepr. / checked	
		ges. / seen	Nienhüser

VP / PU

Info-Plan:

Maßstab / Scale 1 : 1

Gewicht / Weight g/m

Werkstoff / Material

Benennung / Title

Rollenplan
Isomat 3/4/5

ROYAL S 75.HI IsoModul

SCHÜCO

Zeichn.-Nr. / Drawing No. 371500 RP 1000

EDV erstellt / Ohne Unterschrift gültig / generated by EDP / valid without signature

Ersatz für / Replacement for

Fuer die Herstellung und Entwurf wird das Eigentum ausdrueckliich vorbehalten und der gesetzliche Schutz gemaess BGB Parag. 823,826,1004 voll in Anspruch genommen. -Unbefugte Vervielfaeltigungen, Verbreitungen und Wiedergaben -ganz oder teilweise- werden gmaess 2 Absatz 2 Ziffer 7,96ff. und 106ff. Urhebergesetz sowie u.U. nach Parag.1,3,4,18 und 19 zivil- und strafrechtlich verfolgt. Bezueglich Rechtsansprueche a.d. Benutzung gelten unsere allgemeinen Verkaufs- und Lieferbedingungen.