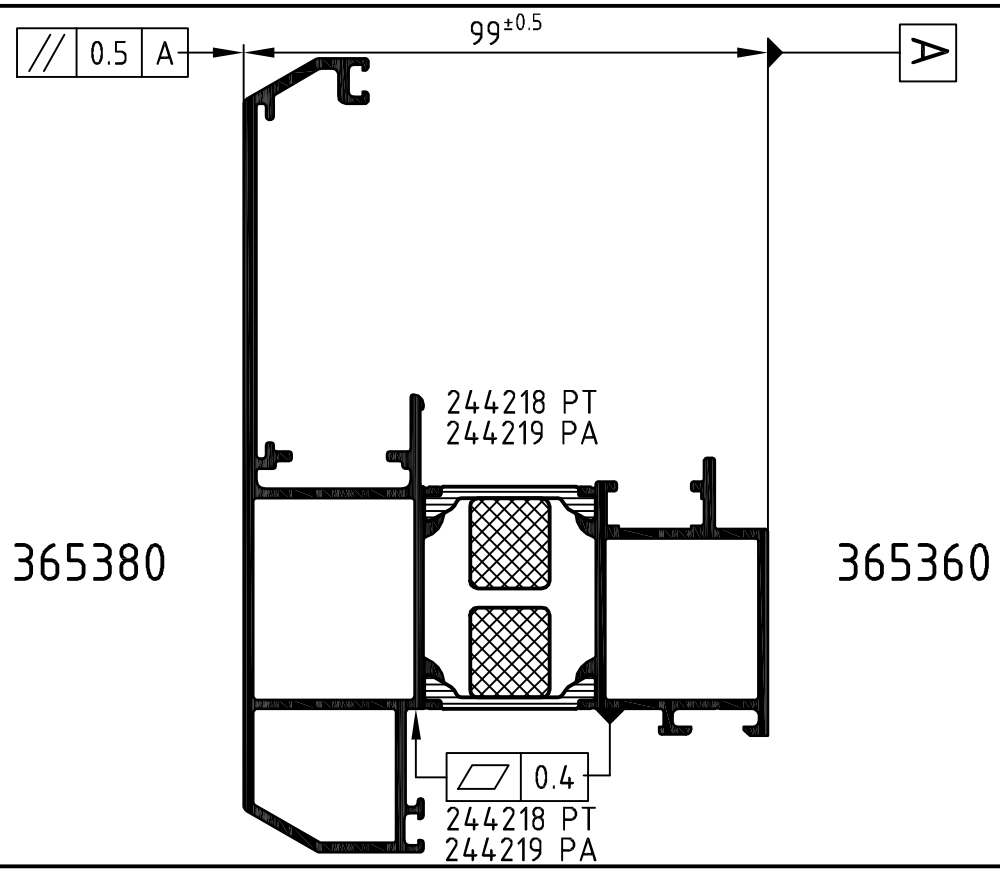

Achtung: Das Rollergebnis ist nach dem Verbund des Profiles anhand der Prüfmaße im Rollenplan
Attention: zu kontrollieren! Beachten Sie bitte auch die technischen Prüfhinweise im aktuellen Rollenhandbuch.

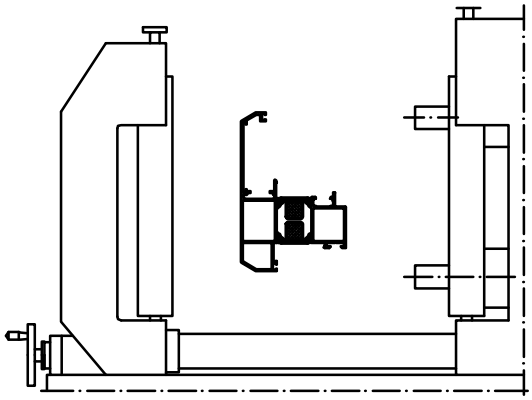

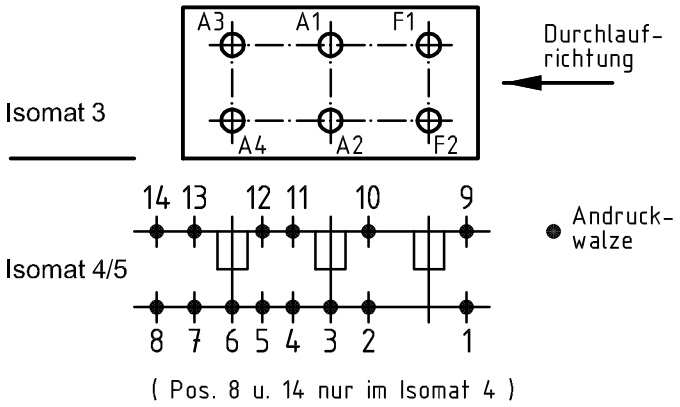

	Stck. Qty.	Art.-Nr. Art.-No. für Isomat 3/5	Art.-Nr. Art.-No. für Isomat 4	Bestückungsfolge (v. innen nach außen) Assembly sequence (inside to outside)
A1	1	280702 B	280702 B	R1/R2/R3/A1
A2	1	280702 A	280702 A	R4/A2
A3	1	280703 B	280702 B	R1/R2/R3/A3
A4	1	280703 A	280702 A	R4/A4
F1	1	280701 B		R1/R2/R3/F1
F2	1	280701 A		R4/F2

	Stck. Qty.	Art.-Nr. Zubehör Art.-No. Accessories
R1	3	296229 (5.5 mm)
R2	3	296210 (10.0 mm)
R3	3	296212 (17.0 mm)
R4	3	280752 (Adapter)

Zulässige Abweichung Permissable tolerance		Oberflächenabwicklung Circumference	
		mech. polished	–
		uml. total	
Paßmaße Close tol.	Abmaße Std. tolerance	beschichtet coated	— - —
Original / Änderung Revision / Version	0302	Datum Date	Name
Name		09.12.2008	
Serienbez. geändert	gez. drawn		Finkemeyer
	gepr. checked		Finkemeyer
	ges. seen		Nienhüser

VP PU | Info-Plan:
Maßstab Scale 1 : 1 | Gewicht Weight
Werkstoff Material

Benennung Title
Rollenplan
Isomat 3/4/5
Schüco ASS 100 PS.HI IsoModul

Zeichn.-Nr. Drawing No. 372040 RP 1000

EDV erstellt Ohne Unterschrift gültig generated by EDP valid without signature
Ersatz für Replacement for

SCHÜCO

Technical data subject to change. © Schüco International KG, Bielefeld, Germany. All Rights Reserved.
Technische Änderungen vorbehalten. © Schüco International KG, Bielefeld, Germany. Alle Rechte vorbehalten.