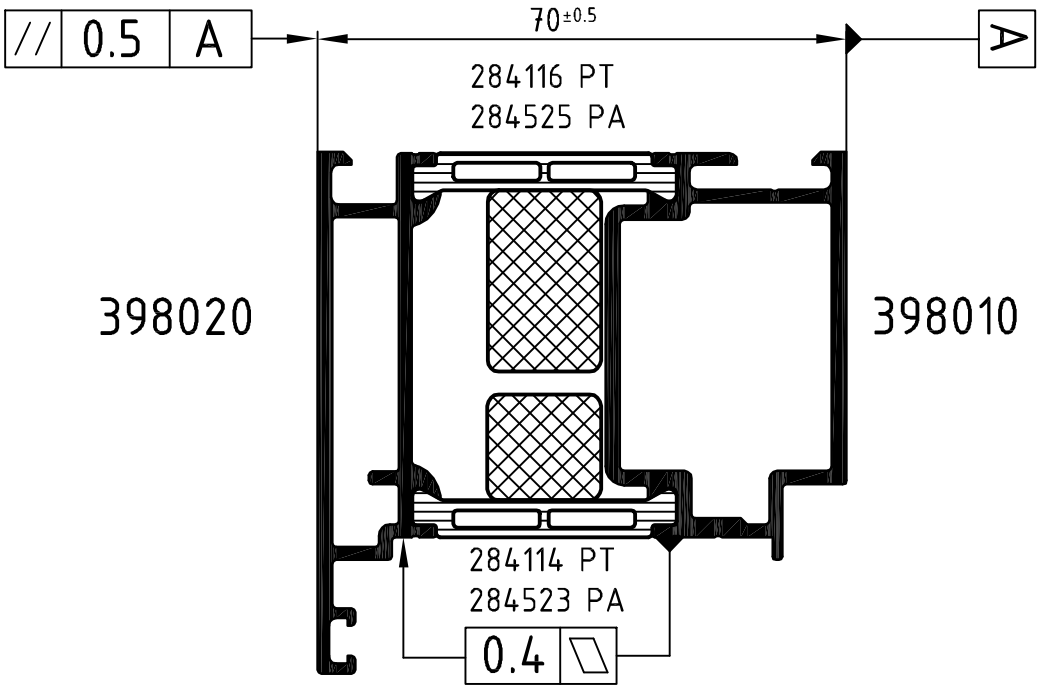


Achtung: Das Rollergebnis ist nach dem Verbund des Profiles anhand der Prüfmaße im Rollenplan
Attention: zu kontrollieren! Beachten Sie bitte auch die technischen Prüfhinweise im aktuellen Rollenhandbuch.

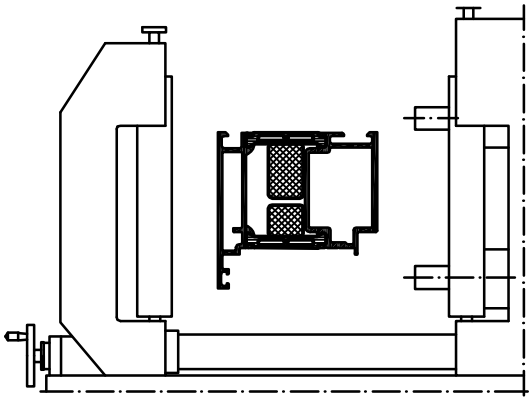

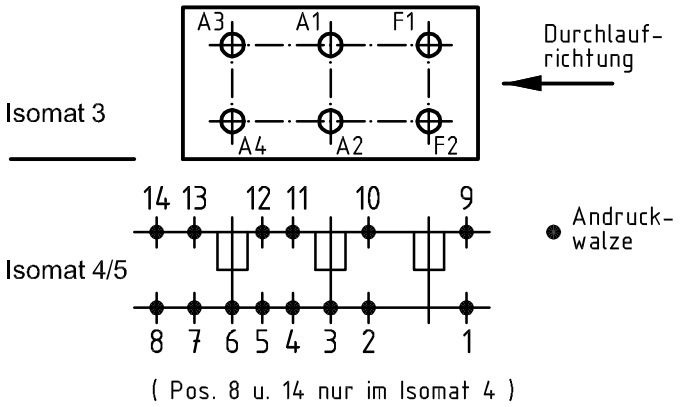


| | Stck. Qty. | Art.-Nr. Art.-No. für Isomat 3/5 | Art.-Nr. Art.-No. für Isomat 4 | Bestückungsfolge (v. innen nach außen) Assembly sequence (inside to outside) |
|---|---|---|---|---|
| A1 | 1 | 282615 A | 282615 A | R1/A1 |
| A2 | 1 | 282615 A | 282615 A | R1/A2 |
| A3 | 1 | 282616 A | 282615 A | R1/A3 |
| A4 | 1 | 282616 A | 282615 A | R1/A4 |
| F1 | 1 | 282617 A | | R1/F1 |
| F2 | 1 | 282617 A | | R1/F2 |

| | Stck. Qty. | Art.-Nr. Zubehör Art.-No. Accessories |
|---|---|---|
| R1 | 6 | 280750 (Adapter) |

| | | | |
|---|---|---|---|
| Zulässige Abweichung Permissable tolerance | Oberflächenabwicklung Circumference | VP PU | Info-Plan: |
| | mech. polished – | Maßstab Scale 1 : 1 | Gewicht Weight |
| Paßmaße Close tol. / Abmaße Std. tolerance | uml. total | | |
| | beschichtet coated — - — | Werkstoff Material | |
| Original / Änderung Revision / Version 0403 | Datum Date / Name | | |
| Name | 22.04.2010 | Benennung Title | Rollenplan |
| PA Steg neue Lagerlängen | gez. drawn: Winkler | | Isomat 3/4/5 |
| | gepr. checked: Finkemeyer | Schüco ADS 70.HI | IsoModul |
| | ges. seen: Nienhüser | Zeichn.-Nr. Drawing No. | 372220 RP 1000 |
| SCHÜCO | | EDV erstellt Ohne Unterschrift gültig generated by EDP valid without signature | Ersatz für Replacement for |

Technical data subject to change. © Schüco International KG, Bielefeld, Germany. All Rights Reserved.
Technische Änderungen vorbehalten. © Schüco International KG, Bielefeld, Germany. Alle Rechte vorbehalten.