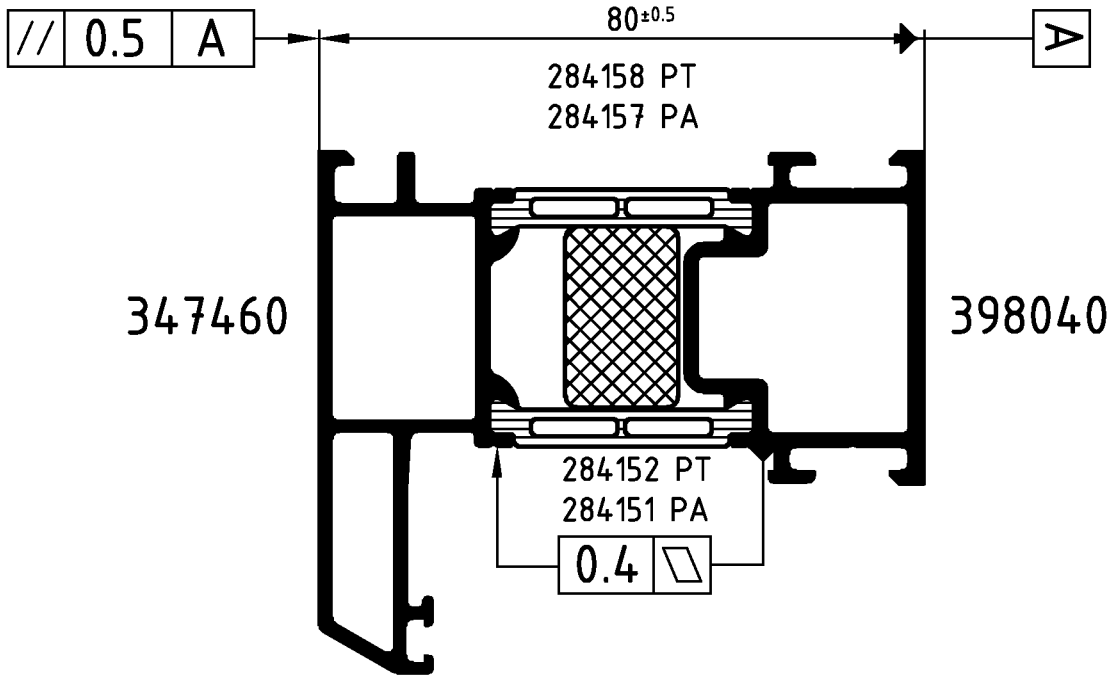


Achtung: Das Rollergebnis ist nach dem Verbund des Profiles anhand der Prüfmaße im Rollenplan
Attention: zu kontrollieren! Beachten Sie bitte auch die technischen Prüfhinweise im aktuellen Rollenhandbuch.

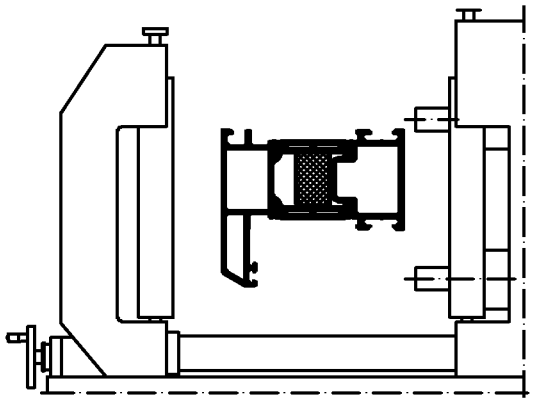

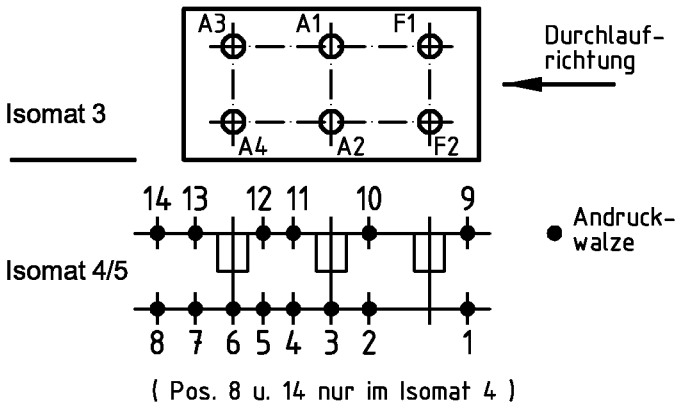


| | Stck. Qty. | Art.-Nr. Art.-No. für Isomat 3/5 | Art.-Nr. Art.-No. für Isomat 4 | Bestückungsfolge (v. innen nach außen) Assembly sequence (inside to outside) |
|---|---|---|---|---|
| A1 | 1 | 282615 A | 282615 A | R1/A1 |
| A2 | 1 | 282615 A | 282615 A | R1/A2 |
| A3 | 1 | 282616 A | 282615 A | R1/A3 |
| A4 | 1 | 282616 A | 282615 A | R1/A4 |
| F1 | 1 | 282617 A | | R1/F1 |
| F2 | 1 | 282617 A | | R1/F2 |

| | Stck. Qty. | Art.-Nr. Zubehör Art.-No. Accessories |
|---|---|---|
| R1 | 6 | 280750 (Adapter) |

| | | | | |
|---|---|---|---|---|
| Zulässige Abweichung Permissable tolerance | | Oberflächenabwicklung Circumference | | |
| | | mech. polished | – | |
| | | uml. total | | |
| Paßmaße Close tol. | Abmaße Std. tolerance | beschichtet coated | — - — | |
| Original / Änderung Revision / Version | 0100 | Datum Date | Name | |
| Name | | 12.09.2006 | finkca | |
| | | gez. drawn | Finkemeyer | |
| | | gepr. checked | Winkler | |
| | | ges. seen | Nienhüser | |

VP PU

Info-Plan:

Maßstab Scale 1 : 1

Gewicht Weight g/m

Werkstoff Material

Benennung Title

# Rollenplan

Isomat 3/4/5

Schüco ADS 70RL.HI IsoModul

Zeichn.-Nr. Drawing No. 372530 RP 1000

SCHÜCO

EDV erstellt
Ohne Unterschrift gültig
generated by EDP
valid without signature

Ersatz für
Replacement
for

Technical data subject to change. © Schüco International KG, Bielefeld, Germany. All Rights Reserved.
Technische Änderungen vorbehalten. © Schüco International KG, Bielefeld, Germany. Alle Rechte vorbehalten.