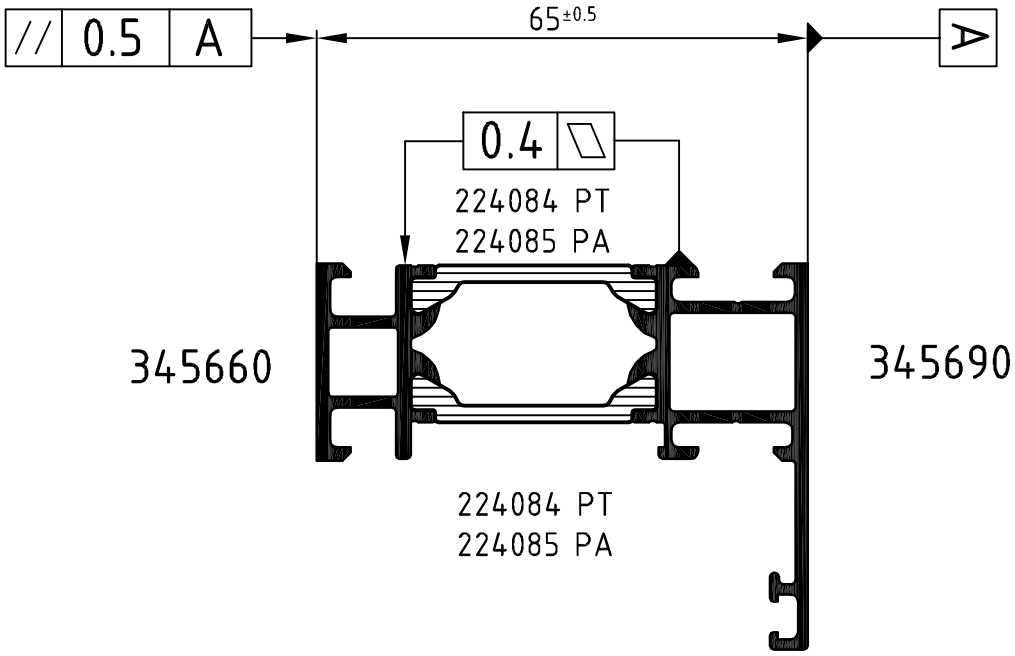

Achtung: Das Rollergebnis ist nach dem Verbund des Profiles anhand der Prüfmaße im Rollenplan
Attention: zu kontrollieren! Beachten Sie bitte auch die technischen Prüfhinweise im aktuellen Rollenhandbuch.

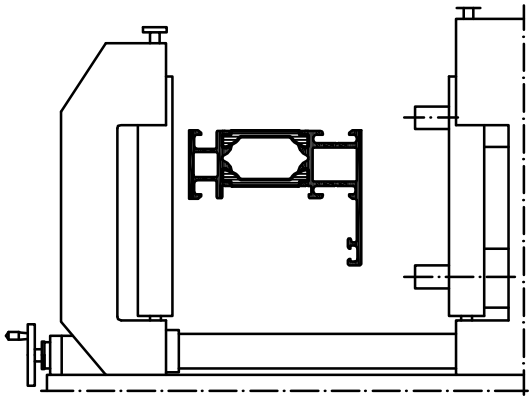

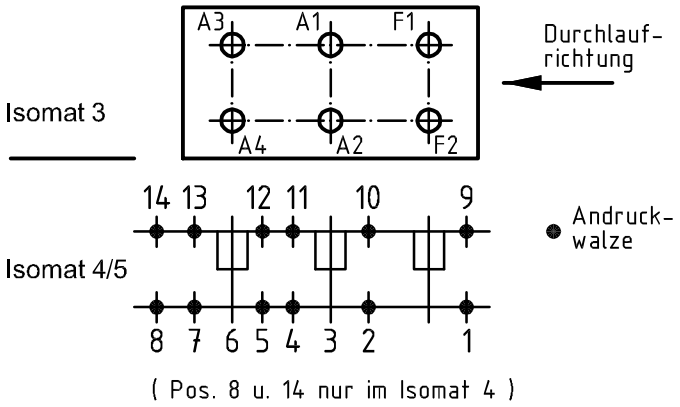

	Stck. Qty.	Art.-Nr. Art.-No. für Isomat 3/5	Art.-Nr. Art.-No. für Isomat 4	Bestückungsfolge (v. innen nach außen) Assembly sequence (inside to outside)
A1	1	280702 B	280702 B	R1/A1/R2
A2	1	280702 B	280702 B	R1/A2/R2
A3	1	280703 B	280702 B	R1/A3/R2
A4	1	280703 B	280702 B	R1/A4/R2
F1	1	280701 B		R1/F1/R2
F2	1	280701 B		R1/F2/R3

	Stck. Qty.	Art.-Nr. Zubehör Art.-No. Accessories
R1	6	282821 (20.0 mm)
R2	5	299293 (3.0 mm)
R3	1	296449 (2.0 mm)

Zulässige Abweichung Permissable tolerance		Oberflächenabwicklung Circumference	
		mech. polished	–
		uml. total	
Paßmaße Close tol.	Abmaße Std. tolerance	beschichtet coated	— - —
Original / Änderung Revision / Version	0302	Datum Date	Name
Name		29.10.2008	
Abmaße Ringe hinzugefügt	gez. drawn	Finkemeyer	
	gepr. checked	Winkler	
	ges. seen	Nienhüser	

VP PU

Info-Plan:

Maßstab Scale 1 : 1

Gewicht Weight

Werkstoff Material

Benennung Title

Rollenplan

Isomat 3/4/5

Schüco AWS 65 IsoModul

Zeichn.-Nr. Drawing No. 373020 RP 1000

EDV erstellt Ohne Unterschrift gültig generated by EDP valid without signature

Ersatz für Replacement for

SCHÜCO

Technical data subject to change. © Schüco International KG, Bielefeld, Germany. All Rights Reserved.
Technische Änderungen vorbehalten. © Schüco International KG, Bielefeld, Germany. Alle Rechte vorbehalten.