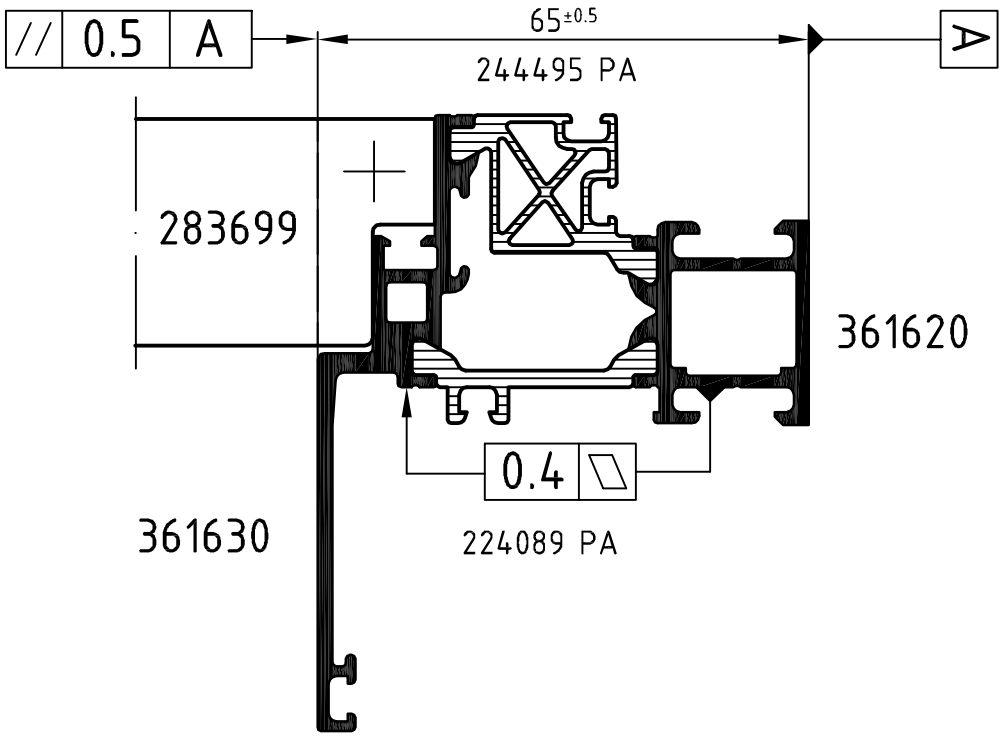

Achtung: Das Rollergebnis ist nach dem Verbund des Profiles anhand der Prüfmaße im Rollenplan
Attention: zu kontrollieren! Beachten Sie bitte auch die technischen Prüfhinweise im aktuellen Rollenhandbuch.

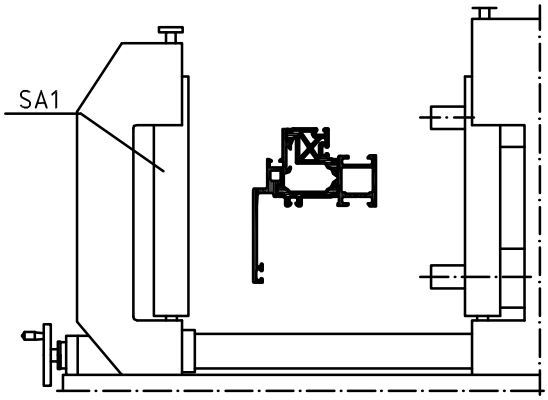

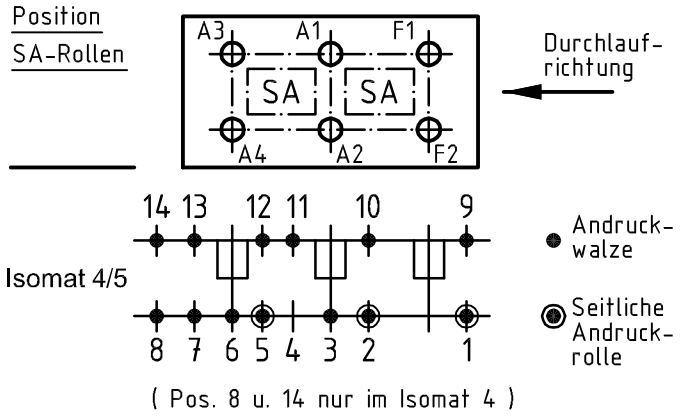

	Stck. Qty.	Art.-Nr. Art.-No. für Isomat 5	Art.-Nr. Art.-No. für Isomat 4	Bestückungsfolge (v. innen nach außen) Assembly sequence (inside to outside)
A1	1	282132	282132	R1/A1
A2	1	280702 B	280702 B	R2/A2/R3
A3	1	282133	282132	R1/A3
A4	1	280703 B	280702 B	R2/A4/R3
F1	1	283067		
F2	1	280701 B		R2/F2

	Stck. Qty.	Art.-Nr. Zubehör Art.-No. Accessories
R1	2	280743 (5.0 mm)
R2	3	282821 (20.0 mm)
R3	2	299293 (3.0 mm)
SA1	3	283699

Zulässige Abweichung Permissable tolerance		Oberflächenabwicklung Circumference	
		mech. polished	–
		uml. total	
Paßmaße Close tol.	Abmaße Std. tolerance	beschichtet coated	— - —
Original / Änderung Revision / Version	0302	Datum Date	Name
Name		09.09.2009	
PT Steg entfernt	gez. drawn		Finkemeyer
	gepr. checked		Finkemeyer
	ges. seen		Nienhüser

VP PU | Info-Plan:
Maßstab Scale 1 : 1 | Gewicht Weight
Werkstoff Material
Benennung Title

Rollenplan
Isomat 4/5

Schüco AWS 65 BS — IsoModul

Zeichn.-Nr. Drawing No. 374010 RP 1000

EDV erstellt: Ohne Unterschrift gültig generated by EDP valid without signature

Ersatz für Replacement for

SCHÜCO

Technical data subject to change. © Schüco International KG, Bielefeld, Germany. All Rights Reserved.
Technische Änderungen vorbehalten. © Schüco International KG, Bielefeld, Germany. Alle Rechte vorbehalten.